OPTIMO OP2 24UNI
GE UNI 24R DL2

IT

LINEAIRE AANDRIJVING VOOR DRAAIPOORTEN CENTRALE BESTURINGSEENHEID VOOR DUO-POORTEN

INSTALLATIE-INSTRUCTIES EN WAARSCHUWINGEN

De afbeelding dient uitsluitend ter illustratie van het product.

LIFE HOMEINTEGRATION

Rev. 13 - 13/03/2024 SStr

ALGEMENE INHOUDSOPGAVE

INSTALLATEUR

1 - ALGEMENE VEILIGHEIDSINSTRUCTIES ---------- P.3
- 1.1 - Belangrijke veiligheidsinstructies
- 1.2 - Algemene veiligheidswaarschuwingen
- 1.3 - Gebruikte waarschuwingen en symbolen
- 1.4 - Algemene informatie
- 1.5 - Gegevens van de fabrikant
- 1.6 - Beoogd gebruik
- 1.7 - Veiligheidsvoorschriften en -waarschuwingen
- 1.8 - Voorschriften en waarschuwingen voor de installatie
- 1.9 - Inbedrijfstelling
- 1.10 - Testen

2 - TECHNISCHE GEGEVENS VAN DE MOTOR ---------- P.8
- 2.1 - Technische gegevens van de motor en de besturingseenheid
- 2.2 - Afmetingen en gebruiksbeperkingen

3 - INSTALLATIE ---------- P.9
- 3.1 - Systeem met twee vleugels
- 3.2 - Systeem met één vleugel
- 3.3 - Montageafmetingen van de motorreductor
- 3.4 - Positie van de achterste beugels
- 3.5 - Positie van de voorste beugels
- 3.6 - Plaatsing van de aandrijving
- 3.7 - Bevestiging en afstelling van de mechanische eindschakelaars
- 3.8 - Handmatige ontgrendeling
- 3.9 - Aansluiting van de bufferaccu (optionele AGECH-set)
- 3.10 - Elektrische aansluitingen en verbindingen
- 3.11 - Elektrische aansluitingen van de aandrijving

4 - MONTAGE-INSTRUCTIES ELEKTRONISCHE REGELEENHEID GE UNI 24R DL2 ---------- P.15
- 4.1 - Kabels voor de elektrische aansluitingen
- 4.2 - Elektrische aansluitingen van de regeleenheid

5 - CONFIGURATIE VAN DE ELEKTRONISCHE REGELEENHEID ---------- P.18
- 5.1 - Volledige reset
- 5.2 - Automatische eerste programmering

6 - BEHEER VAN AFSTANDSBEDIENINGEN ---------- P.19
- 6.1 - Een afstandsbediening opslaan
- 6.2 - Een afstandsbediening verwijderen
- 6.3 - Alle afstandsbedieningen verwijderen

7 - INSTELLINGEN ---------- P.20
- 7.1 - Automatisch sluiten
- 7.2 - Instelling van de vertragingen

8 - Snelheid en gevoeligheid aanpassen ---------- P.21
- 8.1 - Snelheid instellen
- 8.2 - Aanpassing van de gevoeligheid voor obstakeldetectie

9 - MENU OPTIES ---------- P.22
- 9.1 - Optiemenu 1
- 9.2 - Optiemenu 2

10 - HANDMATIGE CONFIGURATIE ---------- P.23
- 10.1 - Afstelling van de eindschakelaars bij het sluiten
- 10.2 - Instellen van de eindschakelaars en de faseverschuivingen bij het openen
- 10.3 - Instelling van de faseverschuivingen bij het sluiten

11 - HANDLEIDING VOOR PROBLEEMOPLOSSING ---------- P.24

Voor de gebruiker

12 - INSTRUCTIES EN WAARSCHUWINGEN VOOR DE EINDGEBRUIKER ---------- P.25
- 12.1 - Gebruiksaanwijzing
- 12.2 - Voorschriften en waarschuwingen voor onderhoud
- 12.3 - Sloop en afvoer
- 12.4 - Handmatige noodontgrendeling

EU-CONFORMITEITSVERKLARING ---------- P.27

1 - ALGEMENE VEILIGHEIDSINSTRUCTIES

1.1 Belangrijke veiligheidsinstructies

Voor uw eigen veiligheid is het belangrijk deze instructies op te volgen en ze op een veilige plaats te bewaren.
Het apparaat moet tijdens de installatie, reiniging, onderhoudswerkzaamheden en het vervangen van onderdelen van de stroomvoorziening worden losgekoppeld.
Laat kinderen niet met de bedieningselementen van de poort spelen. Bewaar de afstandsbedieningen buiten het bereik van kinderen.
Houd het hek in de gaten terwijl het beweegt en houd mensen op afstand zolang de automatisering in beweging is. Wees voorzichtig bij het bedienen van de handmatige ontgrendeling, aangezien er oncontroleerbare bewegingen van het hek kunnen optreden als gevolg van mechanische storingen of een verstoorde balans.
Controleer het systeem regelmatig, met name de scharnieren en de mechanische aanslagen, en controleer op op tekenen van slijtage of schade.
Gebruik het systeem niet als reparatie of afstelling nodig is, aangezien de beweging van de poortvleugels letsel kan veroorzaken.
Controleer maandelijks of de veiligheidsvoorzieningen goed functioneren en efficiënt zijn.
Stel deze indien nodig bij of controleer ze opnieuw; een verkeerde afstelling kan een gevaar vormen. Als de automatisering na deze ingreep niet weer correct functioneert, neem dan contact op met het geautoriseerde technische servicecentrum.
De automatisering mag niet worden geïnstalleerd op een hoogte van meer dan 2.000 m boven zeeniveau.
Installeer, in overeenstemming met de installatievoorschriften, een apparaat dat de volledige uitschakeling van de stroomtoevoer garandeert met een contactopeningafstand in overspanningscategorie III.
Als de voedingskabel beschadigd is, moet deze worden vervangen door een technicus van de klantenservice of in ieder geval door een persoon met een vergelijkbare kwalificatie, om elk risico te voorkomen.

1.2 - Algemene veiligheidswaarschuwingen

Automatisering voor draaipoorten.
Het hek kan onvoorzien in werking treden; zorg er daarom voor dat er zich geen personen of voorwerpen bevinden in het bewegingsgebied van het hek.
Volg alle instructies op, aangezien een onjuiste installatie letsel aan personen en schade aan voorwerpen kan veroorzaken. Bevestig de waarschuwingslabels tegen beknelling permanent op een goed zichtbare plaats of in de buurt van de vaste bedieningselementen.
Zorg ervoor dat beknelling tussen het hek en vaste onderdelen als gevolg van de openingsbeweging van het hek wordt voorkomen.
Controleer na de installatie of de onderdelen van de poort geen openbare wegen of trottoirs blokkeren.
Controleer na de installatie of de beveiligingssystemen naar behoren functioneren.
Deze informatie moet ook in de handleiding worden opgenomen.
Dit apparaat is niet bedoeld voor gebruik door personen (waaronder kinderen) met verminderde fysieke, zintuiglijke of mentale vermogens of zonder ervaring en kennis, tenzij zij onder toezicht staan of instructies hebben gekregen over het gebruik van het apparaat van een persoon die verantwoordelijk is voor hun veiligheid. Kinderen mogen niet met het apparaat spelen.
Reinigings- en onderhoudswerkzaamheden die voor de gebruiker zijn bestemd, mogen niet door kinderen zonder toezicht worden uitgevoerd.
Om het risico op botsingen in de bewegingsgebieden van de poort te verminderen, kan een paar fotocellen (aanbevolen hoogte 500 mm) worden geïnstalleerd om de aanwezigheid van eventuele obstakels te detecteren, of een gevoelige rand conform de norm EN 12978 op het belangrijkste botsingsprofiel.
Het A-gewogen geluidsdrukniveau ligt onder 70 dB(A)
De aandrijving mag niet worden gebruikt in combinatie met een gemotoriseerd deel waarin een voetgangersdeur is geïntegreerd, tenzij de aandrijving alleen kan worden bediend wanneer de voetgangersdeur zich in de veiligheidsstand bevindt.

1.3 - Gebruikte waarschuwingen en symbolen

GEVAAR! Dit symbool met de tekst „Gevaar” duidt op een ernstig risico dat, indien niet vermeden, ernstig letsel of de dood tot gevolg kan hebben.

LET OP! Dit symbool, in combinatie met het woord „Let op”, duidt op het risico van mogelijke materiële schade.

WAARSCHUWING! Dit symbool met de term „Waarschuwing” duidt op een middelgroot risico dat, indien niet vermeden, ernstig letsel of de dood tot gevolg kan hebben.

1.4 - Algemene informatie

Het is verboden deze handleiding te reproduceren zonder voorafgaande schriftelijke toestemming en daaropvolgende controle door LIFE home integration.
Vertaling in een andere taal, ook gedeeltelijk, is verboden zonder voorafgaande schriftelijke toestemming en daaropvolgende controle door LIFE home integration.
Alle rechten op dit document zijn voorbehouden. LIFE home integration is niet aansprakelijk voor schade of storingen veroorzaakt door een onjuiste installatie of oneigenlijk gebruik van de producten; wij raden u daarom aan deze handleiding aandachtig door te lezen.
LIFE home integration is niet aansprakelijk voor schade of storingen die worden veroorzaakt door het gebruik van de besturingscentrale in combinatie met apparaten van andere fabrikanten; dit leidt tevens tot het vervallen van de garantie. LIFE home integration is niet aansprakelijk voor schade of letsel veroorzaakt door het niet naleven van de informatie over installatie, inbedrijfstelling, onderhoud en gebruik zoals vermeld in deze handleiding, noch voor het niet naleven van de veiligheidsvoorschriften vermeld in het hoofdstuk VEILIGHEIDSVOORSCHRIFTEN EN WAARSCHUWINGEN. LIFE home integration behoudt zich het recht voor om haar producten te allen tijde en zonder voorafgaande kennisgeving te wijzigen, met het oog op verbetering ervan. Dit document weerspiegelt de stand van de automatisering waaraan het is toegevoegd op het moment van de commercialisering ervan.

1.5 - Gegevens van de fabrikant

LIFE Home Integration is de fabrikant van de OPTIMO OP2 24-motor voor draaipoorten en de GE UNI 24R DL2-besturingseenheid en is houder van alle rechten met betrekking tot dit document.

- Fabrikant: LIFE Home Integration
- Adres: Via Sandro Pertini, 3/5 – 31014 Colle Umberto (TV) Italië
- Telefoon: + 39 0438 388592
- Fax: + 39 0438 388593
- Website: www.homelife.it
- E-mail: info@homelife.it

Het identificatieplaatje, waarop de gegevens van de fabrikant staan vermeld, is aangebracht op de motor-reductor en aan de binnenkant van de elektronische regeleenheid.
Op het typeplaatje staan het type en de productiedatum (maand/jaar) van het product vermeld.
Voor technische en/of commerciële informatie, het aanvragen van een bezoek van technisch personeel of het aanvragen van reserveonderdelen kan de klant contact opnemen met de fabrikant of de regionale vertegenwoordiger bij wie het product is aangeschaft.

1.6 - Beoogd gebruik

De elektromechanische motorreductor OPTIMO OP2 24 + GE UNI 24R DL2 is uitsluitend ontworpen ontworpen voor het automatiseren van draaipoorten. Elk ander gebruik wordt beschouwd als niet in overeenstemming met het beoogde gebruik en is verboden volgens de geldende voorschriften.

- De besturingseenheid mag uitsluitend worden gebruikt in combinatie met LIFE-producten.
- De fabrikant wijst elke aansprakelijkheid af voor schade veroorzaakt door een ander gebruik. Het risico ligt uitsluitend bij de installateur en de garantie vervalt.

De motorreductor en de besturingseenheid mogen niet worden geïnstalleerd en gebruikt in omgevingen met explosiegevaar.

De poorten die worden geautomatiseerd, moeten voldoen aan de geldende Europese normen en richtlijnen, waaronder EN 12604 en EN 12605.

De motorreductor en de besturingseenheid mogen alleen in technisch perfecte staat en volgens de beoogde bestemming worden gebruikt, met kennis van de veiligheids- en gevarenomstandigheden en met inachtneming van de installatie- en gebruiksinstructies.

Storingen die de veiligheid in gevaar kunnen brengen, moeten onmiddellijk worden verholpen.

- De motorreductor en de besturingseenheid mogen niet worden geïnstalleerd op plaatsen waar het risico op wateroverlast bestaat.
- Gebruik het systeem niet in omgevingen met agressieve weersinvloeden (bijv. zoute lucht). De aandrijving is geschikt voor installatie op draaipoorten met de afmetingen en gewichten die zijn aangegeven in het hoofdstuk: Afmetingen en gebruiksbeperkingen.

1.7 - Veiligheidsvoorschriften en waarschuwingen

- Deze handleiding is uitsluitend bestemd voor PROFESSIONELE INSTALLATEURS.

De installatie van de automatisering vereist praktische en theoretische kennis van mechanica, elektriciteit en elektronica, evenals kennis van de geldende wetgeving en normen voor de sector.

- Zodra de elektromechanische motorreductor is geïnstalleerd, is het gebruikers verboden om enige handeling uit te voeren aan de besturingseenheid, die, zoals eerder vermeld, uitsluitend bestemd is voor gekwalificeerd personeel.
- Installateurs moeten werken in overeenstemming met de wettelijke richtlijnen.

Bovendien moeten zij zich voortdurend houden aan de geharmoniseerde normen EN 12453 en EN 12445.

- De aanwijzingen in deze handleiding moeten altijd worden opgevolgd tijdens de installatie, aansluiting, afstelling, proefdraai en instelling van de centrale. De fabrikant wijst elke aansprakelijkheid af voor schade of letsel veroorzaakt door het niet naleven van de instructies in deze handleiding.
- De fabrikant wijst elke aansprakelijkheid af indien de installateur zich niet aan het bovenstaande houdt.
- Bewaar deze handleiding op een veilige en gemakkelijk toegankelijke plaats, zodat u deze indien nodig snel kunt raadplegen.
- Houd u tijdens de installatie, aansluiting, proefdraai en het gebruik van de centrale aan alle geldende ongevallenpreventie- en veiligheidsvoorschriften.
- Gebruik voor de veiligheid en de optimale werking van het systeem uitsluitend originele reserveonderdelen, accessoires en bevestigingsmiddelen.
- Breng geen wijzigingen aan aan apparaten of onderdelen van het systeem. Dit kan storingen veroorzaken en de aansprakelijkheid van de fabrikant voor de producten uitsluiten.
- Indien er vloeistoffen in contact komen met de centrale, schakel dan de stroomtoevoer uit en neem onmiddellijk contact op met de klantenservice van de fabrikant; dit is zeer gevaarlijk voor de gebruiker.
- Als er storingen of problemen optreden die niet met de informatie in deze handleiding kunnen worden opgelost, neem dan contact op met de klantenservice van de fabrikant.
- Houd de elektromechanische motorreductor uit de buurt van warmtebronnen en vlammen, aangezien deze storingen, brand of gevaarlijke situaties kunnen veroorzaken.
- De elektromechanische motorreductor moet worden opgeslagen in gesloten, droge ruimtes bij een omgevingstemperatuur tussen –20 en +70 °C en niet direct op de grond.
- De fabrikant wijst elke aansprakelijkheid af voor schade aan de werking van de elektromechanische motorreductor die wordt veroorzaakt door het niet naleven van de hier vermelde opslagvoorschriften.

1.8 - Voorschriften en waarschuwingen voor de installatie

LET OP: belangrijke veiligheidsinstructies. Volg alle instructies zorgvuldig op; een onjuiste installatie kan ernstig letsel veroorzaken. Voordat u met de installatie begint, wordt u ten zeerste aangeraden de instructies en waarschuwingen in deze handleiding zorgvuldig door te lezen (zie hoofdstuk ALGEMENE VEILIGHEIDSINSTRUCTIES) en de daarin opgenomen instructies op te volgen.

• De PROFESSIONELE INSTALLATEUR van de poortmotor is verantwoordelijk voor de risicoanalyse en de afstelling van de veiligheidsvoorzieningen van de automatisering.

• De installateur moet controleren of het op de elektromechanische aandrijving aangegeven temperatuurbereik overeenkomt met de locatie waar het apparaat wordt geïnstalleerd.

• Controleer vóór de installatie van de aandrijving of het hek in goede mechanische staat verkeert, correct is uitgebalanceerd en goed opent en sluit.

• Volg zorgvuldig de bevestigingsinstructies in hoofdstuk 3: INSTALLATIE en hoofdstuk 4: MONTAGE-INSTRUCTIES VAN DE ELEKTRONISCHE BESTURINGSEENHEID.

• Als er een „man-op-plaats”-bediening wordt geïnstalleerd, moet deze worden geplaatst op een locatie met direct zicht op de bewegende onderdelen, maar op enige afstand daarvan.
Tenzij deze met een sleutel wordt bediend, moet deze op een hoogte van minimaal 1,5 meter worden geïnstalleerd en niet toegankelijk zijn voor het publiek.

• Raadpleeg tijdens de installatie voortdurend de geharmoniseerde normen EN 12453 en EN 12445.

• Zorg ervoor dat de afzonderlijke te installeren apparaten compatibel zijn met de elektromechanische aandrijving. Ga niet verder als ook maar één apparaat ongeschikt blijkt voor het beoogde gebruik.

• Zorg ervoor dat de plaats waar de centrale wordt geïnstalleerd niet onderhevig is aan overstromingen en dat er geen warmtebronnen, vlammen, brand of andere gevaarlijke situaties aanwezig zijn.

• Bescherm tijdens de installatie de onderdelen van de centrale om te voorkomen dat vloeistoffen (bijv. regen) en/of vreemde voorwerpen (stof, aarde, grind, enz.) binnendringen.

• Sluit de centrale aan op een voedingsleiding die is aangelegd volgens de geldende voorschriften, voorzien van aarding en een voedingsschakelaar.

• Sluit de motorreductor uitsluitend aan op een voedingslijn die is aangelegd volgens de geldende normen en is voorzien van een inrichting voor volledige uitschakeling van de lijn bij overspanningscategorie III, conform de geldende nationale voorschriften.

• Verpakkingsmateriaal moet worden afgevoerd in overeenstemming met de lokale voorschriften.

• Draag beschermende kleding en een veiligheidsbril bij het boren van de bevestigingsgaten.

Bij werkzaamheden op een hoogte van meer dan 2 m boven de grond, bijvoorbeeld voor de installatie van het controlelampje of de antenne, moeten installateurs zijn uitgerust met ladders, veiligheidsharnassen, een veiligheidshelm en alle andere uitrusting die vereist is volgens de wet en de voorschriften die van toepassing zijn op dit soort werkzaamheden.

1.9 - Inbedrijfstelling

De keuring en inbedrijfstelling moeten worden uitgevoerd door een BEVOEGDE PERSOON onder toezicht en met ondersteuning van een PROFESSIONELE INSTALLATEUR.
Het is de verantwoordelijkheid van degene die de automatisering (waarvan de besturingseenheid deel uitmaakt) test en in bedrijf stelt, om de voorgeschreven controles uit te voeren op basis van de bestaande risico’s en de conformiteit met de relevante normen te controleren, met name de EN-norm 12445, die de uitvoeringswijze van de tests op automatiseringen voor poorten regelt, en de norm EN 12453, die de prestatie-eisen op het gebied van gebruiksveiligheid specificeert.
Raadpleeg voor het correct instellen van de controles de hoofdstukken 5 - CONFIGURATIE VAN DE CENTRALE en 8 - INSTELLING VAN SNELHEID EN GEVOELIGHEID.

• De test- en proefprocedures zijn van essentieel belang om maximale bedrijfsveiligheid te garanderen.

• De controles en testprocedures kunnen ook worden gebruikt voor routinecontroles van de automatisering en de bijbehorende apparatuur.

• Raak het hek of de bewegende onderdelen nooit aan wanneer deze in beweging zijn.

• De automatisering mag alleen worden getest als er een niet-gevaarlijke krachttolerantie is ingesteld. De krachttolerantie moet worden ingesteld op een minimumwaarde die het risico op letsel tijdens het sluiten uitsluit.
• Stel de maximale kracht in overeenkomstig de norm EN 12445.
• Blijf op veilige afstand wanneer de poort in beweging is: passeer de poort alleen wanneer deze volledig open en stilstaand is.
• Bij storingen (geluidsoverlast, schokkerige bewegingen, enz.) moet het gebruik van de automatisering onmiddellijk worden gestaakt: het niet naleven van deze voorschriften kan ernstige gevaren, risico op ongevallen en/of ernstige schade aan het hek en de automatisering tot gevolg hebben.
• Houd er rekening mee dat er de volgende restrisico's bestaan wanneer het hek in beweging is:
a) aanrijding en beknelling tegen de hoofdsluitrand;
b) aanrijding en beknelling in de openingszone;
c) beknelling tijdens de beweging tussen de bewegende en vaste delen van de geleiding en de steun;
d) mechanische risico's als gevolg van de beweging.

1.10 - Keuring

Controleer tijdens de afname of de meting van de stootkracht van de poort is uitgevoerd volgens de normen EN 12445 en 12453 en of de aanwijzingen in de hoofdstukken ALGEMENE VEILIGHEIDSINSTRUCTIES, hoofdstukken 1.1 - 1.2 - 1.6 - 1.7, zorgvuldig zijn nageleefd - 1.8 - 1.9.
Zorg er bovendien voor dat de automatisering correct is afgesteld en dat de beveiligings- en ontgrendelingssystemen naar behoren functioneren.
LET OP: zodra de automatisering is getest, mogen de ingestelde parameters niet meer worden gewijzigd. Indien er verdere aanpassingen worden uitgevoerd (wijzigingen in de gevoeligheid en kracht), moeten alle noodzakelijke controles voor de afname en de conformiteit met de norm EN 12445 opnieuw worden uitgevoerd.
De automatisering mag pas voor het eerst worden gebruikt nadat alle controles die in het hoofdstuk TESTEN worden beschreven, met succes zijn uitgevoerd.
De automatisering mag niet worden gebruikt in onzekere of tijdelijke omstandigheden.
a) Stel een technisch dossier voor de automatisering samen, dat ten minste het volgende moet bevatten:
• een algemeen mechanisch en elektrisch schema,
• een risicoanalyse en de toegepaste oplossingen om de risico's te elimineren of te verminderen,
• handleidingen van de afzonderlijke componenten,
• een lijst van de gebruikte componenten,
• gebruiksaanwijzingen en waarschuwingen met betrekking tot het gebruik door de eigenaar,
• onderhoudshandboek,
• conformiteitsverklaring van het systeem.
b) Bevestig een CE-markeringsplaatje aan het hek, waarop ten minste de volgende gegevens staan vermeld:
- Naam en adres van de partij die verantwoordelijk is voor de installatie en de keuring
- Type automatisering, model, registratienummer
- Installatiejaar, CE-markering.
c) Vul de conformiteitsverklaring in en overhandig deze aan de eigenaar van de automatisering.
d) Vul de handleiding in en overhandig deze aan de eigenaar van de automatisering.
e) Vul het onderhoudsregister in en overhandig dit aan de eigenaar van de automatisering.
f) Vul de handleiding met onderhoudsinstructies in, waarin instructies staan voor het onderhoud van alle automatiseringsapparatuur, en overhandig deze aan de eigenaar van de automatisering.
g) Voordat de automatisering voor het eerst wordt gebruikt, moet de eigenaar adequaat zijn geïnformeerd over de gevaren en de resterende risico's.
h) Bevestig het etiket met betrekking tot de handmatige ontgrendeling permanent naast het aandrijfsysteem.

2 - TECHNISCHE GEGEVENS

2.1 - Technische gegevens van de motor en de besturingseenheid: elektromechanische motorreductor OP2 24 UNI, onomkeerbaar, 24 V, voor draaipoorten. Besturingseenheid GE UNI 24R DL2 voor LIFE-motorreductoren.

		OPTIMO OP2 24UNI
Nominale spanning	V	24 ⎓
Nominaal vermogen	W	60
Nominale stuwkracht	N	1500
Beschermingsklasse	IP	54
Maximaal aantal cycli per uur	aantal	50
Nuttige werkcyclus	%	80
Bedrijfstemperatuur	°C	-20 tot +70
Openingtijd bij een hoek van 90°	s	15
Maximaal gewicht poort	kg	275
Maximale lengte van de poortvleugel	mt	2,5
Smering	Type	Permanent vet
Afmetingen van de motor	mm	750 x 86 H102
Gewicht motor	kg	4
Geluidsdruk	dB	LpA ≤ 70

		GE UNI 24R DL2
Nominale spanning	V	230
Frequentie	Hz	50 - 60
Nominaal vermogen	W	240
Beschermingsklasse	IP	44
Bedrijfstemperatuur	°C	-20 ÷ +70
Afmetingen van de regeleenheidV	mm	300 x 200 x 90
Gewicht van de regeleenheid	kg	2,6

2.2 - Afmetingen en gebruiksbeperkingen.

Het type poort, de hoogte en de vorm van de poortvleugels, en de weersomstandigheden bepalen de gebruiksbeperkingen. Hiermee moet bij de installatie zorgvuldig rekening worden gehouden. De tabel dient uitsluitend ter indicatie.

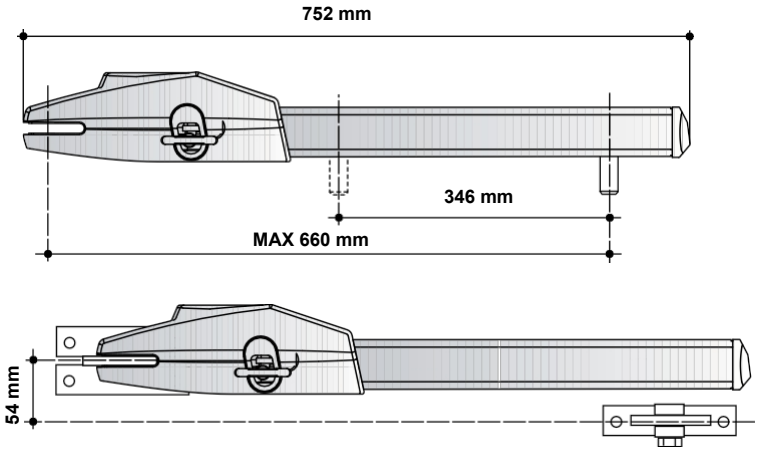

Lengte deur	Max. gewicht deur
1,50 m	275 kg
2,50 m	kg 125

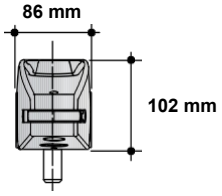

3 - INSTALLATIE-INSTRUCTIES

3.1 - Systeem met twee vleugels

De definitie van vleugel 1 en vleugel 2 van het hek is van fundamenteel belang voor de werking van de automatisering: **Vleugel 1:** is de eerste die opengaat wanneer het hek gesloten is, terwijl het de tweede is die beweegt wanneer het hek in de geopende stand staat; bereikt de sluitstop na vleugel 2.
Vleugel 2: is de tweede die opengaat wanneer het hek gesloten is, terwijl deze als eerste beweegt wanneer de vleugels open staan; deze bereikt de sluitpositie vóór vleugel 1.

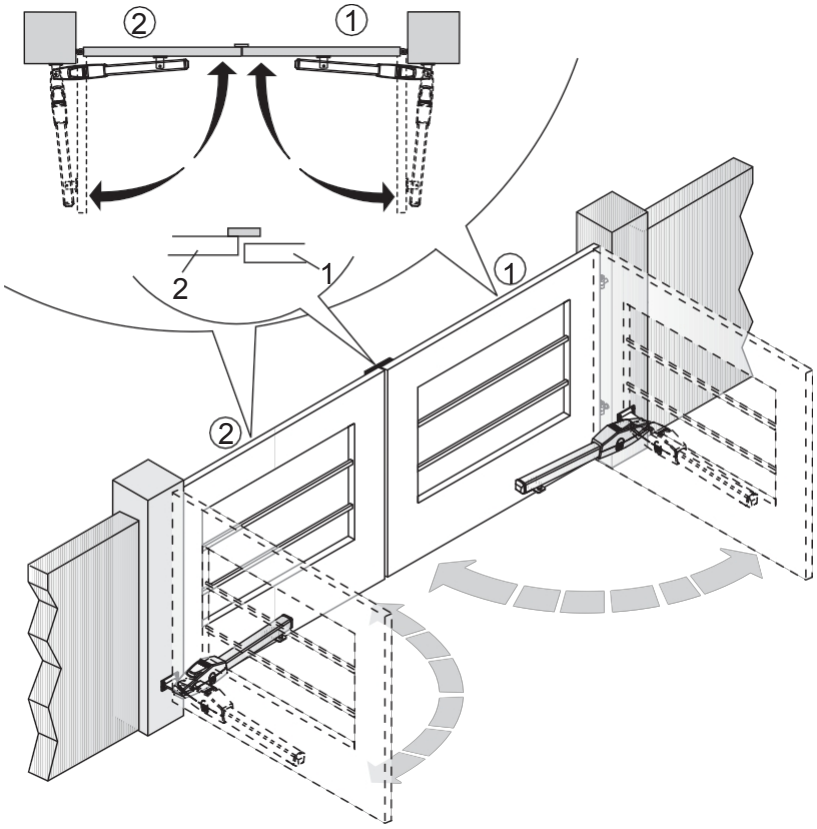

3.2 - Systeem met één vleugel:

Vleugel 1: de enige vleugel van het hek.

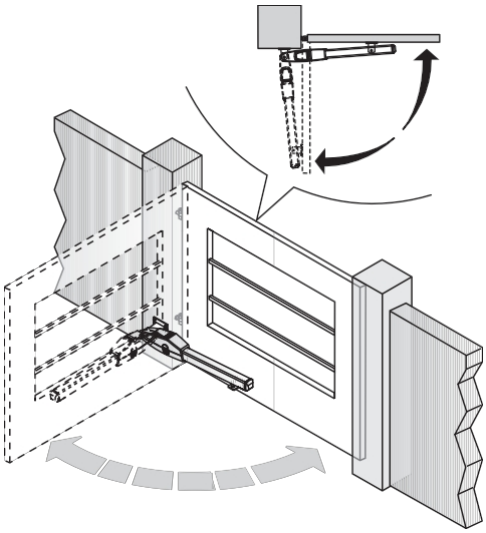

3.3 - Montageafmetingen van de motorreductor

Hieronder volgen de afmetingen voor de montage van de motorreductor voor een opening van 90° of 120°. Controleer of de afmeting “C” niet groter is dan de waarde in de tabel. Als de afmeting deze waarde overschrijdt, moet u ingrijpen door een

de constructie in te korten totdat de waarde die in de tabel is aangegeven.

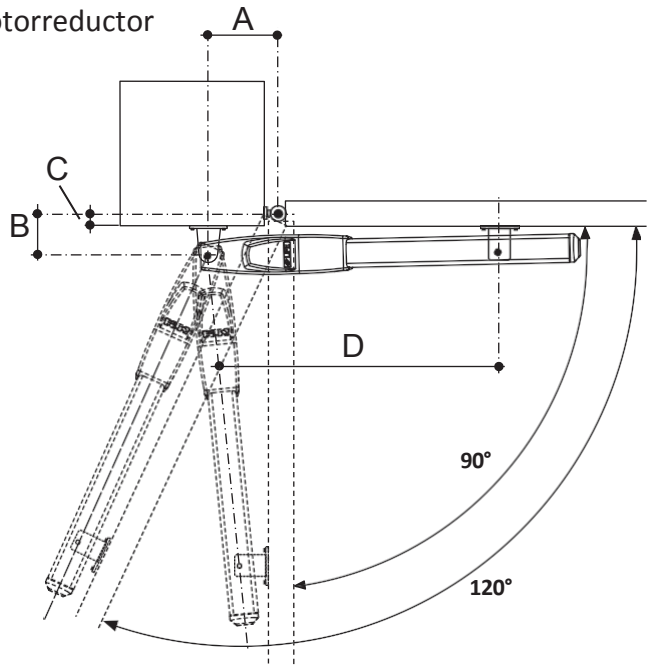

(* D Maximale hartafstand)

Opening	A max	B max	C max	D*
90°	160	160	110	650
120°	160	100	50	650

Het wordt aanbevolen om geen waarden voor A en B te kiezen die te veel van elkaar verschillen: op deze manier wordt een soepele beweging van de vleugel gegarandeerd en wordt de belasting op de aandrijving geminimaliseerd;

- Afmeting A: door deze te vergroten, wordt de openingshoek vergroot en neemt de stuwkracht op de deur af, terwijl tegelijkertijd de omtreksnelheid toeneemt.
- Afmeting B: door deze te vergroten, wordt de openingshoek verkleind en neemt de stuwkracht op de deur toe, terwijl tegelijkertijd de omtreksnelheid afneemt.

3.4 Positie achterste beugel

a) Bepaal de positie van de achterste beugel. Zie de tabel op de vorige pagina voor de afstanden A, B en C.

b) Zorg ervoor dat de uitgang van de kabelgoot onder de beugel ligt. (3).

c) Zorg ervoor dat er voldoende ruimte is om de voorste beugel met schroeven of door middel van lassen aan de poortvleugel te bevestigen.

d) Zorg ervoor dat de achterste beugel waterpas staat voordat u deze vastzet

e) Bevestig de beugel op de gewenste plaats aan de pilaar met schroeven of door deze vast te lassen.

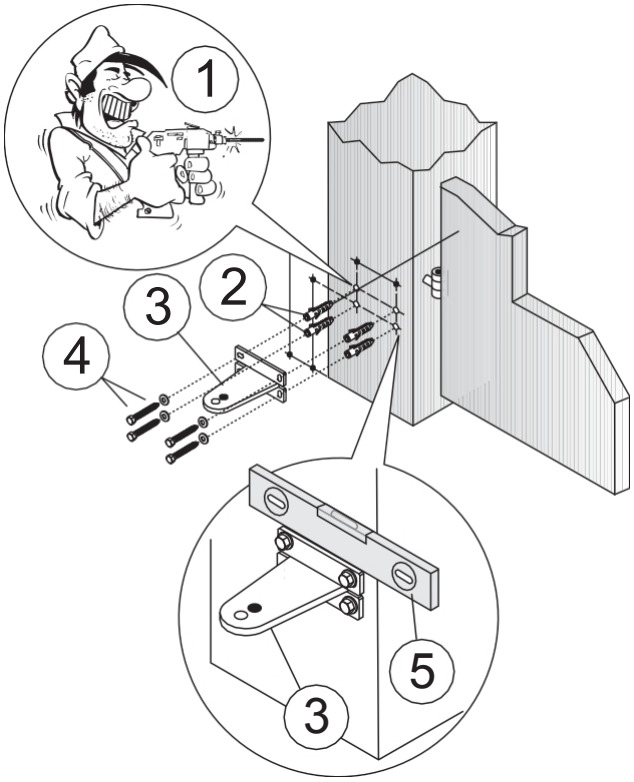

3.5 Positie van de voorste beugel

f) Plaats de vleugels in de gesloten stand tegen de mechanische aanslag.

g) Plaats de voorste beugel (1) op afstand D (630 mm) van de achterste beugel.

h) Plaats de voorste beugel (1) 54 mm lager dan de achterste beugel (afstand E).

i) Zet de voorste beugel (1) voorlopig in de juiste positie aan het hek vast.

j) Controleer of de beugel horizontaal staat voordat u deze vastzet (4).

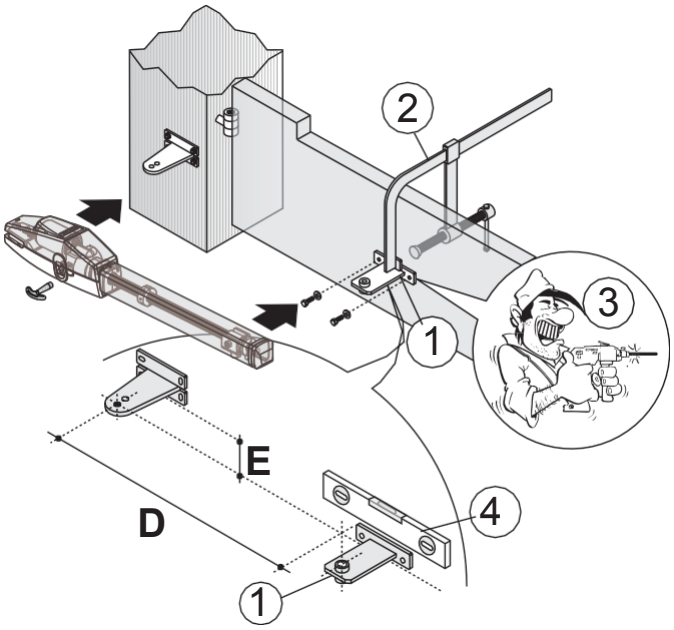

Afmeting (D) = 650 mm
Afstand (E) = 54 mm

3.6 - Plaatsing van de aandrijving

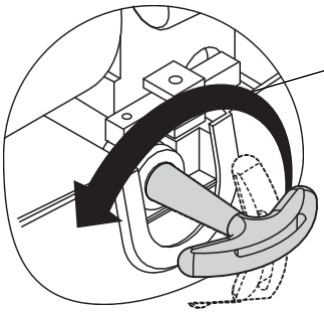

360° Ontgrendeling

Om de aandrijving te ontgrendelen, steekt u de sleutel in en draait u deze 360° tegen de klok in; de aandrijving is nu ontgrendeld.

Verwijder het deksel (3) door de schroef (1) los te draaien en
een tikje naar voren om het los te maken. Draai de schroef van het deksel los van de wormschroef (5).

Vervolgens
(4) en trek de

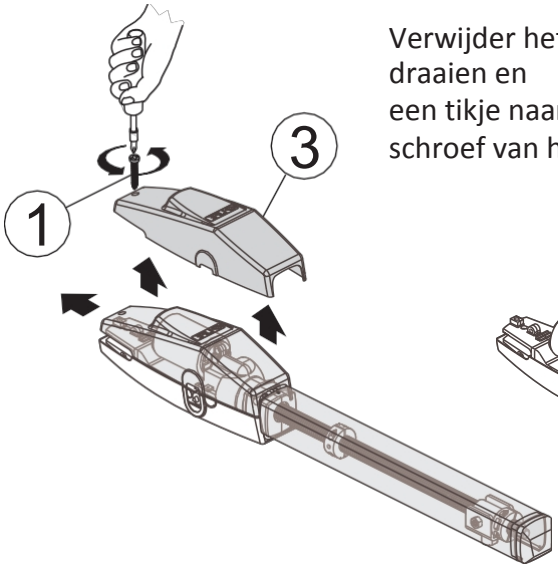

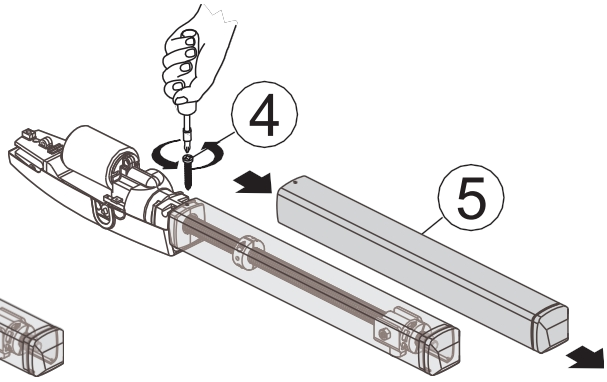

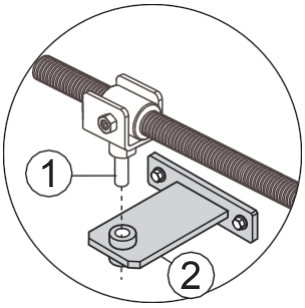

Til de actuator op en steek de pen van de moerbusbeugel (1) in het gat van de voorste beugel (2)

Steek de bus (5) in het gekozen gat van de achterste beugel (3) en schuif de vork van de actuator (6) op de beugel (3), waarbij het gat moet samenvallen met de bus.

Steek de schroef (7) in het gat en draai deze vast met de zelfborgende moer (8).

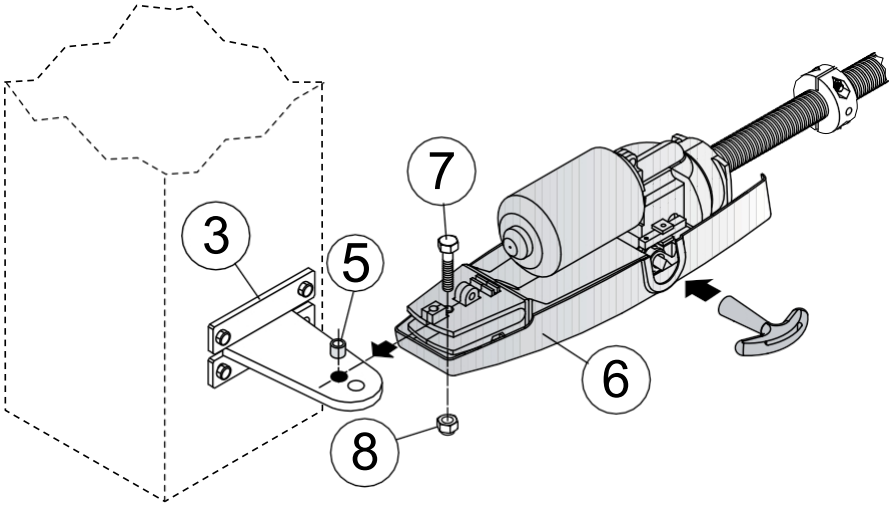

3.7 - Mechanische bevestiging en instelling van de eindschakelaars

LET OP!

Plaats de schotelveren zoals aangegeven in de afbeelding.

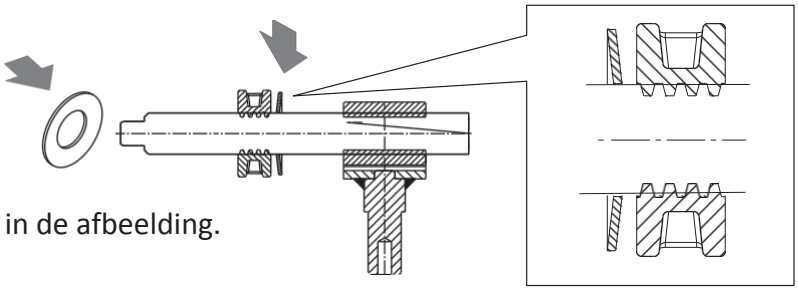

1) Bevestig de aandrijving met een schroef stevig aan de voorste beugel.
2) Open en sluit de poort meerdere keren met de hand en controleer of de beweging van de poortvleugel soepel verloopt en of de aandrijving zich beweegt in een vlak dat parallel loopt aan het bewegingsvlak van de poort.
3) Controleer of de steun van de spindelbus soepel over de wormschroef van de aandrijving glijdt en of er, zowel bij gesloten als bij geopende poortvleugel, ten minste 5 mm ruimte overblijft tussen de steun van de spindelbus en de eindschakelaars voor het sluiten en openen.
4) Gebruik indien nodig het andere gat op de achterste beugel en herhaal de aangegeven handelingen.
5) Stel de sluit- en openingsposities van de poortvleugels nauwkeurig in door de positie van de eindschakelaars als volgt aan te passen:
- breng het hek in de GESLOTEN stand tot het tegen de mechanische aanslag stoot,
- maak de eindschakelaar voor het sluiten los met de daarvoor bestemde sleutel en plaats deze zo dat hij de steun van de moerbus raakt; zet hem vervolgens weer vast door de schroeven stevig aan te draaien.
- Voer dezelfde handeling uit voor het afstellen van de eindschakelaars voor het OPENEN.
6) Vergrendel de aandrijving zoals aangegeven in het volgende hoofdstuk „Ontgrendeling van de aandrijving“.
7) Monteer het kunststof deksel en het aluminium deksel.

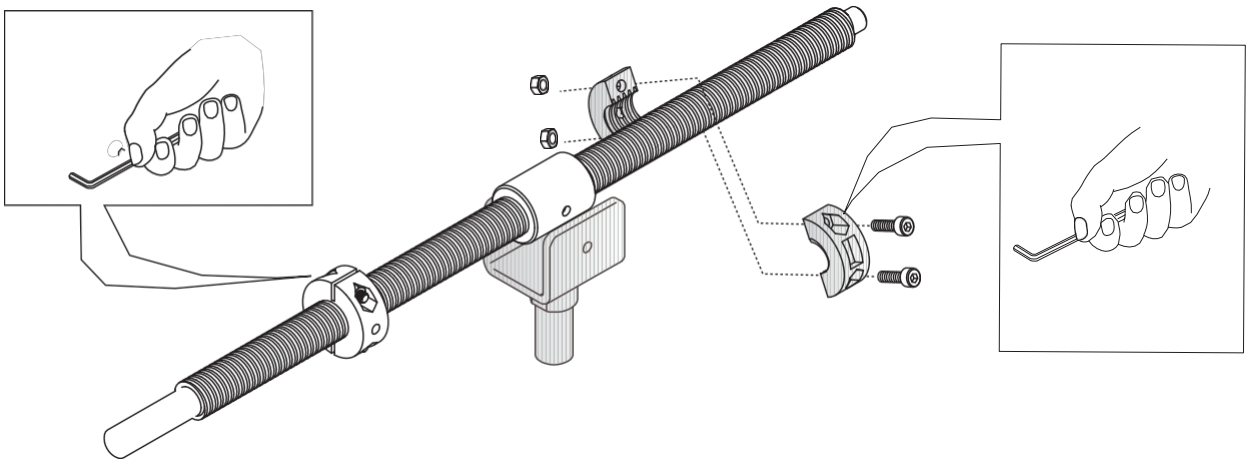

3.8 - Handmatige ontgrendeling

GEVAAR!

• **LET OP, GEVAAR**: Het activeren van de handmatige ontgrendeling kan een ongecontroleerde beweging van het hek veroorzaken als gevolg van mechanische schade of mechanische onbalans.

• De installateur moet het etiket met betrekking tot de bediening permanent aanbrengen handmatige ontgrendeling permanent aan te brengen in de buurt van de sleutel voor de handmatige ontgrendeling.

• Schakel de stroomtoevoer naar de automatisering uit voordat u de handeling uitvoert.

• Oefen geen kracht uit op de sleutel om te voorkomen dat deze breekt.

Met de ontgrendeling kan de aandrijving van de aandrijving worden losgekoppeld en kan de poort met de hand worden bewogen; deze kan worden gebruikt bij stroomuitval of een storing in de installatie.
De ontgrendeling wordt bediend met een sleutel die op een veilige plaats moet worden bewaard.

a) Beschermkap van het slot (1).

b) Steek de driehoekige sleutel in het slot en draai deze 360° (2) tegen de klok in; de aandrijving is nu ontgrendeld.

c) De poort is nu ontgrendeld en kan handmatig worden bediend

d) Om de poortvleugel opnieuw te vergrendelen, steekt u de driehoekige sleutel in het slot en draait u deze 360° (3) met de klok mee; de aandrijving is nu weer vergrendeld.

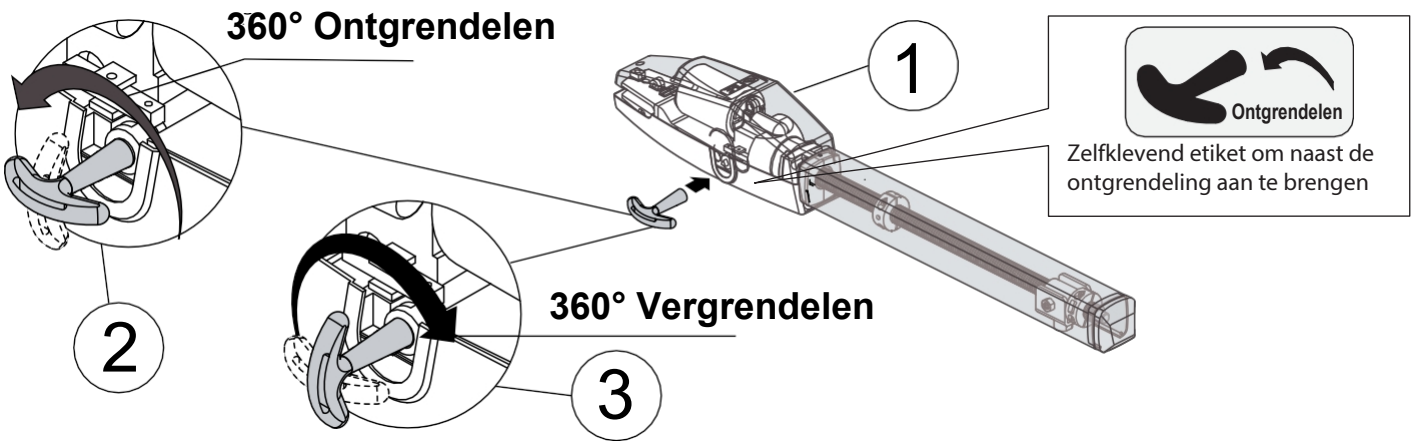

3.9 - Aansluiting van de back-upbatterij (optionele AGECH-set)

Een noodstroomvoorziening is een onafhankelijke bron van elektrische energie die belangrijke elektrische systemen ondersteunt wanneer de normale stroomvoorziening uitvalt.
Het heeft een autonomie van ongeveer 8 uur, goed voor een tiental handelingen. Het volgende schema laat zien hoe het moet worden aangesloten.

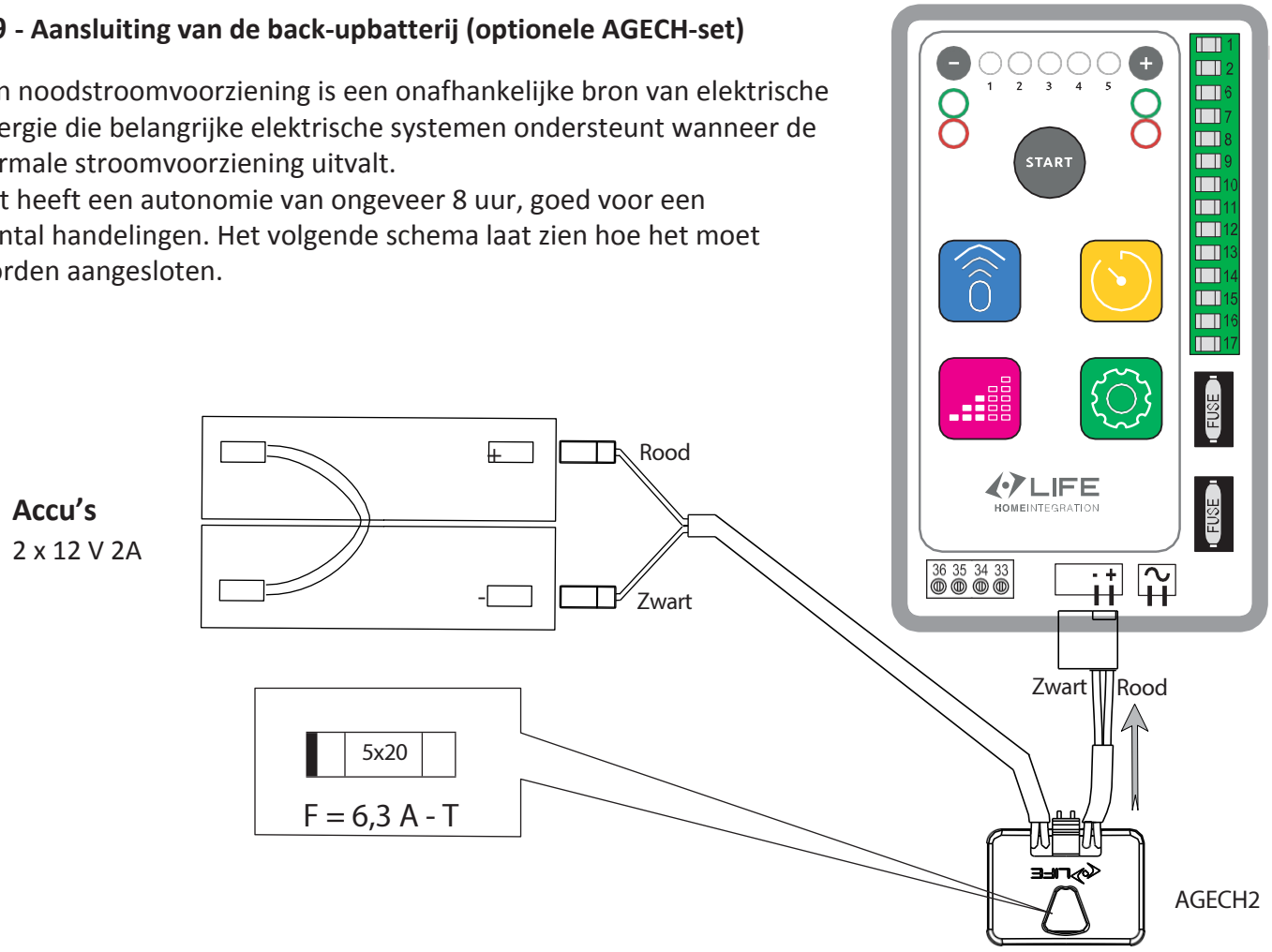

3.10 - Elektrische aansluitingen en verbindingen

Lees, voordat u de aansluitingen en verbindingen uitvoert, aandachtig de informatie in het hoofdstuk VOORSCHRIFTEN EN VEILIGHEIDSWAARSCHUWINGEN.
De aandrijving mag uitsluitend worden aangesloten op de besturingscentrale GE UNI 24R DL2, geproduceerd door Life. Bij alle aansluit- en verbindingswerkzaamheden moet uitgevoerd worden terwijl de besturingscentrale is losgekoppeld van de stroomvoorziening; als de uitschakelaar niet zichtbaar is, breng dan een bordje aan met de tekst: „LET OP: ONDERHOUD AAN DE GANG”.
De interne bedrading van de besturingseenheid en de elektromechanische lineaire actuator, die door het bedrijf is aangelegd, mag in geen geval worden gewijzigd.

3.11 - Elektrische aansluitingen actuator

Om toegang te krijgen tot de interne bedrading van de motor, tilt u het deksel (1) op door de schroef (2) los te draaien, zie afb. A

Beschrijving van de elektrische kabels

Pos.	Aansluiting	Type kabel
1	Motorvoeding	Kabel 2x1,5 mm²

Bevestig de twee voedingskabels (5) van 2x1,5 mm² aan de klem (4).
Bij de motor staat de RODE kabel voor de + en de BLAUWE kabel voor de -. Draai vervolgens de kabelklem (6) vast en laat de kabel aan de kant van de klem iets los zitten.

LET OP:
In klem (4) is een motorbeveiligingszekering geplaatst.

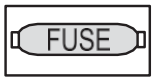

FM 5A-T
5x20

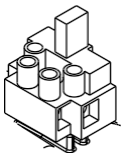

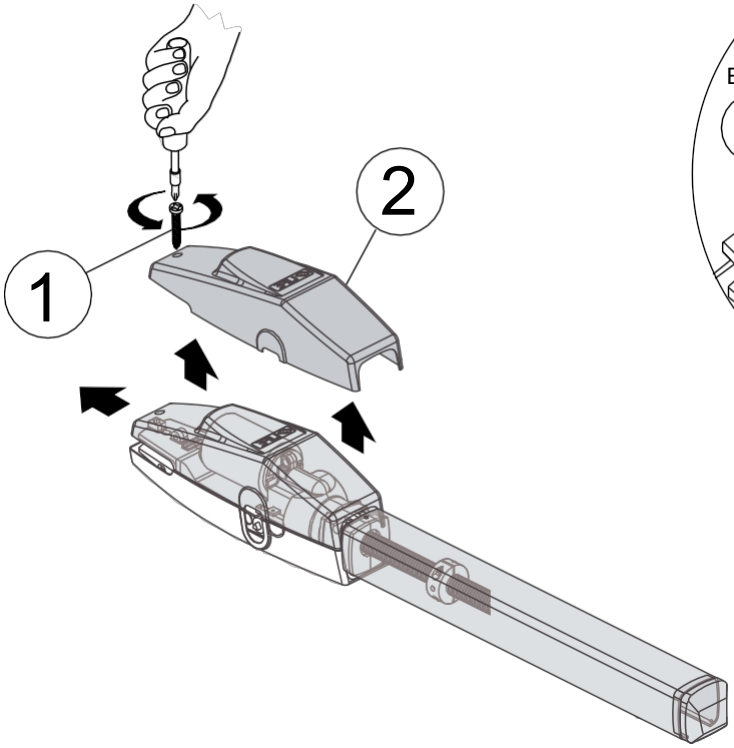

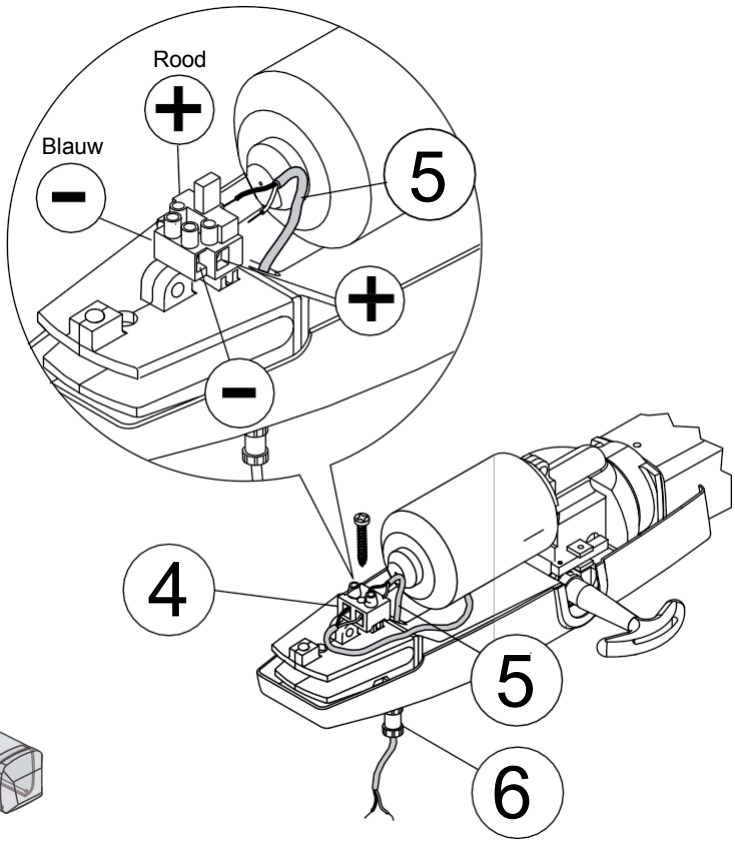

4 - MONTAGE-INSTRUCTIES ELEKTRONISCHE REGELEENHEID GE UNI 24R DL2

Bevestig de kunststof behuizing waarin de regeleenheid zich bevindt met de meegeleverde pluggen voor metselwerk of met schroeven van de juiste afmeting en vorm voor bevestiging op metalen constructies.

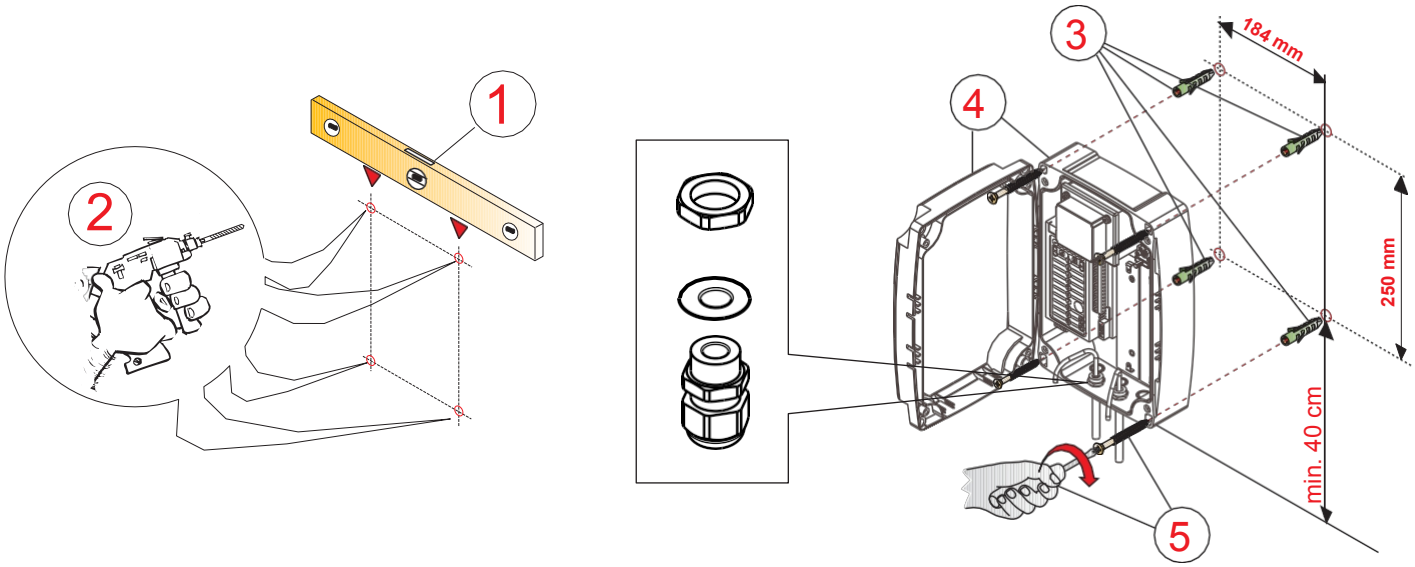

4.1 - Kabels voor elektrische aansluitingen

De kabels moeten via een daarvoor bestemde kabelklem aan de onderzijde in de besturingseenheid worden ingevoerd. De IP-beschermingsgraad van de te bekabelen componenten moet in acht worden genomen.
Voor een correcte werking moeten de in de tabel aangegeven afmetingen in acht worden genomen. Hoe groter de afstand tussen de motor en de elektronische regeleenheid, hoe groter de doorsnede van de koperdraad moet zijn.

N.B. Het gebruik van de regeleenheid op een afstand van meer dan 15 meter wordt niet aanbevolen

LET OP!

	Aansluiting	Type en lengte van de kabel
1	Voeding van de besturingseenheid	Kabel 2x1,5 mm²
2	Voeding van de fotocel	Kabel 4x0,5 mm²
3	Voeding knipperlicht	Kabel 2x0,5 mm²
4	Bedieningspaneel	Kabel 5x0,5 mm²
5	Motorvoeding	Kabel 2x1,5 mm² max. 6 m / 2x2,5 max. 15 m

De flexibele kabels die in de besturingseenheid worden aangesloten, moeten zijn vervaardigd uit polyvinylchloride (60227 IEC 57) dat bestand is tegen ten minste 90 °C.

De flexibele kabel die op de actuator is aangesloten, moet van polychloropropyleen (60245 IEC 57) zijn.

4.2 - Elektrische aansluitingen van de besturingseenheid

- Lees vóór het uitvoeren van de bedrading en de aansluiting zorgvuldig de BELANGRIJKE VEILIGHEIDSINSTRUCTIES en de ALGEMENE VEILIGHEIDSWAARSCHUWINGEN door.
- Alle bedradings- en aansluitwerkzaamheden moeten worden uitgevoerd terwijl het apparaat is uitgeschakeld; als het apparaat niet zichtbaar is, moet er een label worden aangebracht met de tekst: „LET OP: ONDERHOUD“.

Klemmen	Beschrijving (zie schakelschema, pagina 11)
1	**ANTENNE**: ingang voor de antennekabelmantel, gebruik een RG58-50 Ohm-kabel.
2	**ANTENNE:** antenne-ingang.
6	**GEMEENSCHAPPELIJKE** bedieningsknoppen STOP - OPEN - GESLOTEN - STAP VOOR STAP - FOTO.
6 - 7	**STOP:** N.C.-ingang. Geeft het commando om de poort te stoppen. Hierop kunnen veiligheidsvoorzieningen, zoals een knop voor noodstop, op aangesloten worden. Bij het loslaten van de opdracht vindt er nooit een automatische sluiting plaats, maar moet er een nieuwe bewegingsopdracht worden gegeven. Laat de jumper zitten als er geen voorziening is voorzien.
6 - 8	**OPEN:** NO-ingang. Zorgt ervoor dat het hek opengaat.
6 - 9	**CLOSE:** NO-ingang. Zorgt ervoor dat het hek sluit.
6 - 10	**STAP-VOOR-STAP:** NO-ingang Bepaalt de beweging van het hek volgens de volgende cycli: AUTOMATISCHE MODUS: Openen, Pauze, Sluiten, Pauze. HALF-AUTOMATISCHE MODUS: Openen, STOP, Sluiten, STOP. MODUS VOOR GEMEENSCHAPPELIJK GEBRUIK: Openen (automatisch sluiten met vertraging).
6 - 11	**FOTO:** NC-ingang voor fotocellen of veiligheidsvoorzieningen. Tijdens de openingscyclus van het hek grijpt deze niet in; bij het sluiten keert deze de beweging om totdat het hek volledig open is. Laat de jumper op zijn plaats zitten als er geen voorziening aanwezig is.
12 - 13	**RELAISCONTACT** standaard **max. 3 A** voor het aansluiten van een openingslampje van de poort. OPTIE 2 LED 2 wordt een commando voor het welkomstlicht met een vertraging van 3 min.
14 - 16	**ELEKTRISCH SLOT:** 12 Vdc-uitgang voor het aansluiten van een elektrisch slot van 12 Vdc 15 VA. Selecteer de functie in het menu Optie 1, LED 3 om het te activeren.
15 - 16	**ZWAAILICHT:** uitgang 24 Vdc, max. 25 W, voor het aansluiten van het zwaailicht
16 (+) / 17 (-)	**30 Vdc-UITGANG:** voor het voeden van diverse apparaten, max. 200 mA.
VOETGANGER: deze opdracht zorgt voor een gedeeltelijke opening. Deze kan worden gegeven via een afstandsbediening of via het aansluitblok. Op het aansluitblok wordt dit bereikt door klem 8 OPEN te overbruggen met klem 9 GESLOTEN, en vervolgens deze brug via een schakelaar te verbinden met klem 6 GEMEENSCHAPPELIJK. De opdracht VOETGANGER op het klemmenblok sluit de opdrachten OPEN en GESLOTEN uit. **NC = normaal gesloten contact - NO = normaal open contact**	

Aansluitingen aan de onderzijde van de besturingseenheid		
CONN-1	**24Vac:** voedingsingang transformator	
CONN-2	Aansluiting van de AGECH-2-lader	
33 - 34	**- / +**	Motor 2: indien gesloten, gaat deze gedurende één seconde open
35 - 36	**- / +**	Motor 1: indien gesloten, gaat deze als eerste open

Het is belangrijk om de aanbevolen kabeldoorsnede voor de motoren en toebehoren aan te houden, zoals aangegeven op pagina 9.

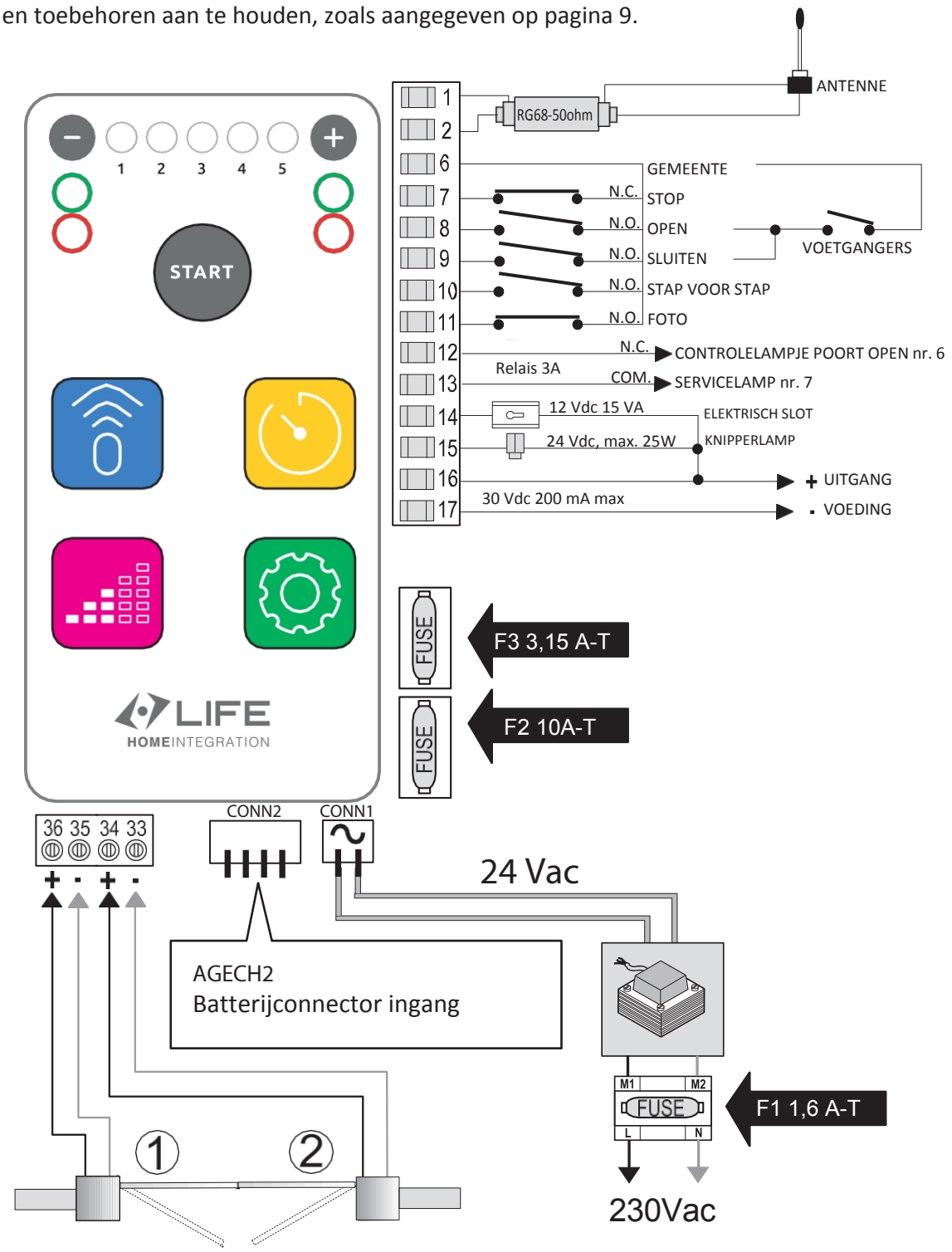

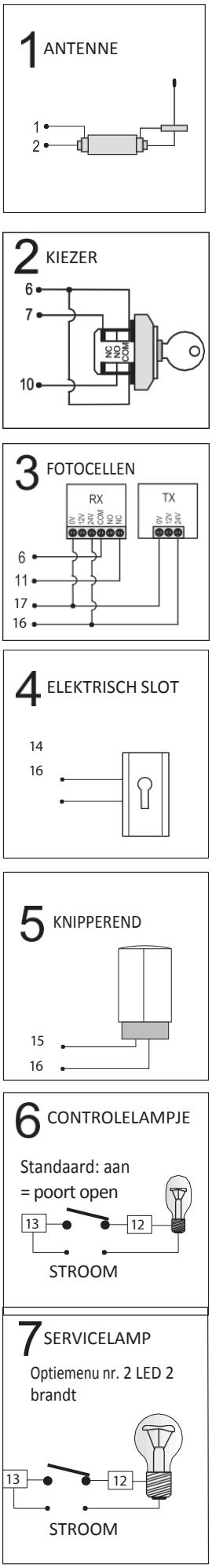

LED-INDICATOREN. Aan de rechterkant van de printplaat, onder de aansluitingen, bevindt zich een rij van 5 LED's diegaan branden wanneer het bijbehorende signaal aanwezig is. De LED's L7 en L11, die overeenkomen met de ingangen N.C., STOP en FOTO, branden normaal gesproken continu. De LED's L8, L9 en L10, die overeenkomen met de ingangen N.A. OPEN, CLOSE, STEP-BY-STEP zijn normaal gesproken uit. Deze LED's geven dus eventuele storingen van de aangesloten apparaten aan.

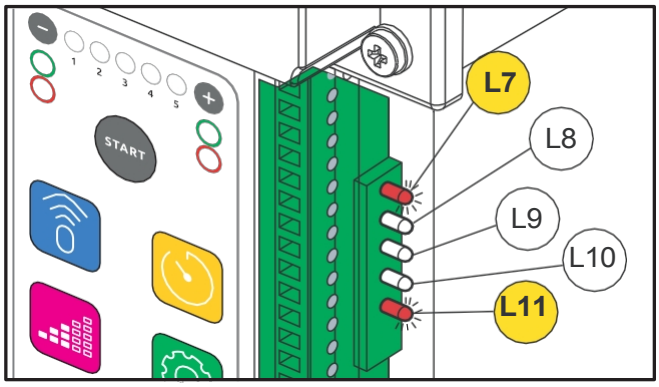

5 - INSTELLINGEN VAN DE REGELEENHEID

Energiebesparing

Om het energieverbruik te optimaliseren, is er een energiebesparingsfunctie geïntroduceerd.
Als de besturingseenheid 10 minuten inactief blijft, gaan de LED's op het voorpaneel uit en wordt het toetsenbord wordt uitgeschakeld.

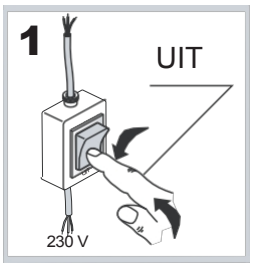

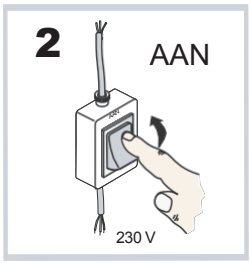

Om het systeem opnieuw te activeren, moet u de regeleenheid uit- en weer inschakelen.

5.1 - Volledige reset

Schakel de stroom uit, houd de START-knop ingedrukt, schakel de stroom weer in en laat de START-knop pas los wanneer de rode LED's gaan branden.

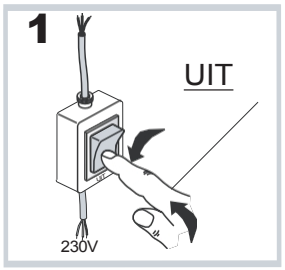

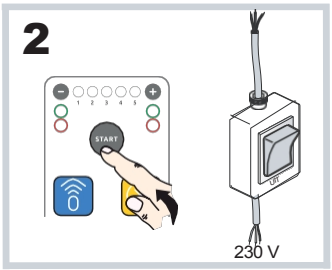

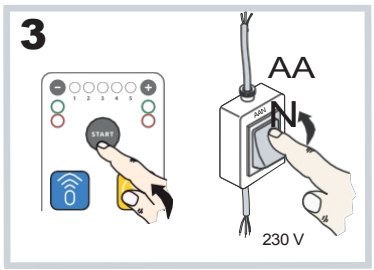

5.2 - Eerste instelling en afstelling van de faseverschuiving

N.B. Als er slechts één motor wordt gebruikt, sluit deze dan aan op de klemmen 35-36.
Zorg ervoor dat de mechanische eindschakelaars voor het openen en sluiten van de aandrijving zijn gemonteerd.

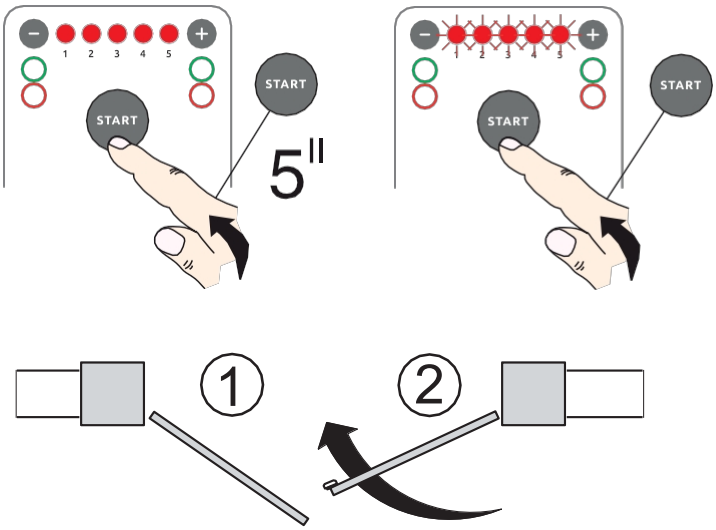

a) Zet de vleugels in een hoek van 45° en koppel alle accessoires los;
b) Houd de START-knop 5 seconden ingedrukt totdat de 5 rode LED's knipperen.
c) Druk op de START-knop. Het automatische systeem werkt in de volgende volgorde:
- sluiten van deur 2;
- sluiten van vleugel 1;
- de deur 1 gaat open;
- deur 2 openen met een vertraging.
- sluiten van deur 2.
- sluiten van deur 1 met faseverschuiving.

Na afloop van de programmering knipperen de twee groene LED's, terwijl de twee rode LED's continu branden. De START-knop kan nu gedurende 10 minuten als STEP-commando worden gebruikt. Als het resultaat niet bevredigend is, kunt u een handmatige programmering uitvoeren om verschillende fasenverschillen in te stellen. Zie hoofdstuk nr. 10, pagina 21.

6 - AFSTANDSBEDIENINGEN

De besturingseenheid is uitgerust met een geïntegreerde radio-ontvanger met een geheugen voor 750 codes en 2 kanalen met een frequentie van 433,92 MHz met LIFE Rolling Code en Auto Code.

6.1 - Een afstandsbediening opslaan

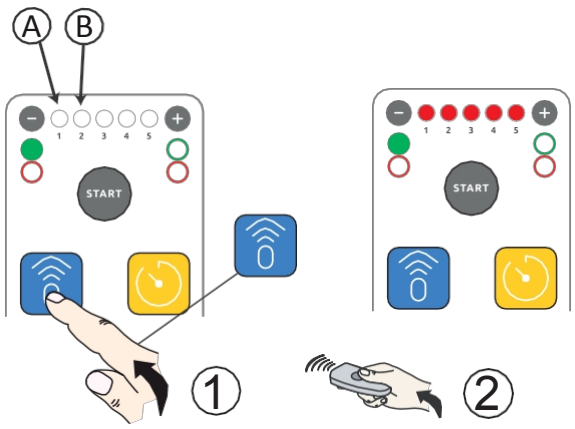

A - Volledig open

- Druk op de instelknop van de afstandsbediening (blauw, linksboven); het groene lampje links onder de knop "-" en het eerste rode lampje (A) naast de knop "-" gaan branden.
- Druk op de knop van de zender die u wilt programmeren voor volledige opening totdat alle vijf de LED's gaan branden.

B - Voetgangersopening vleugel nr. 1

- Druk twee keer op de instelknop van de afstandsbediening (blauw, linksboven); het groene lampje links onder de knop "-" en het tweede rode lampje (B) naast de knop "-" gaan branden.
- Druk op de knop van de zender die u wilt programmeren voor voetgangersopening totdat alle vijf de LED's gaan branden.

Wacht 20 seconden of druk nogmaals op de set-knop van de afstandsbediening om de configuratie te verlaten.

6.2 - Een afstandsbediening verwijderen

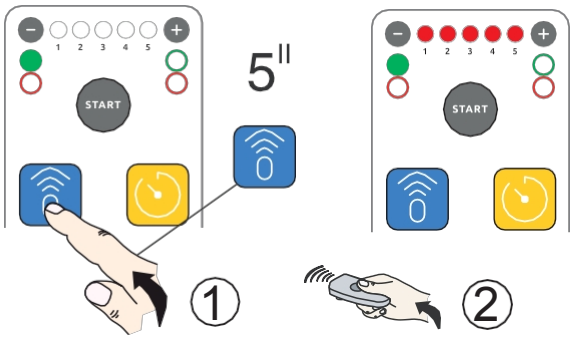

- Houd de instellingenknop op de afstandsbediening (blauw, linksboven) 5 seconden ingedrukt totdat het groene lampje links onder de knop "-" gaat branden en begint te knipperen.
- Druk op de knop van de zender die u wilt wissen totdat alle vijf de LED's gaan branden.

6.3 - Alle afstandsbedieningen verwijderen

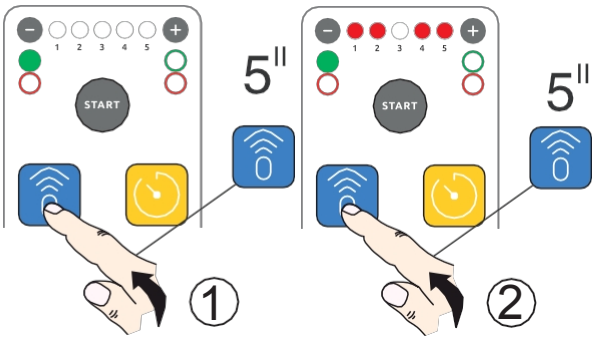

- Druk op de instelknop van de afstandsbediening (blauw, linksboven) totdat het groene lampje links onder de "-" knop gaat branden en begint te knipperen.
- Druk nogmaals op de blauwe selectieknop van de sleutelhanger en houd deze 5 seconden ingedrukt. Alle LED's knipperen om beurten.
- Zodra het knipperen stopt, zijn alle afstandsbedieningen succesvol gewist.

7 - INSTELLINGEN

7.1 - Automatisch vergrendelen

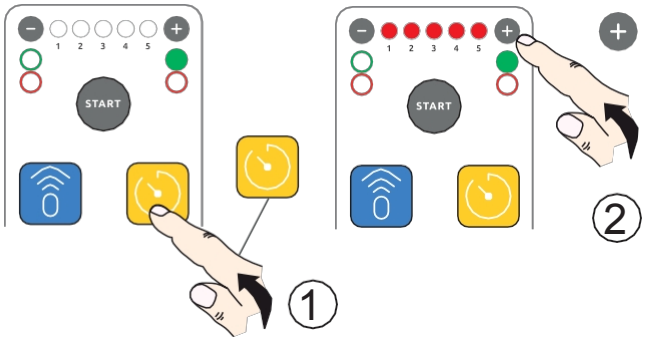

De automatische hersluiting wordt geactiveerd na een vooraf ingestelde PAUZETIJD.
a) Druk op de TIMER-knop. De groene LED rechts gaat branden.
- Als geen van de 5 rode LED's brandt, is de automatische hersluiting niet geactiveerd. Druk op de knop "+" om deze te activeren.
- Als ten minste één van de 5 rode LED's brandt, is de automatische hersluiting geactiveerd. Om deze uit te schakelen, drukt u op de knop "-" totdat alle LED's uit zijn.

GEVAAR!

Het activeren van de automatische heksluiting genereert een beweging ongecontroleerde beweging van het hek.

Druk op de knoppen "-" en "+" om de PAUZETIJD in te stellen. Werkcyclus: OPENEN - PAUZE - SLUITEN - PAUZE

LED'S AAN	PAUZETIJD
⊖○○○○○⊕	AUTOMATISCHE SLUITING UITGESCHAKELD
⊖●○○○○⊕	5 s
⊖●●○○○⊕	10 s
⊖●●●○○⊕	30 s
⊖●●●●○⊕	60 s
⊖●●●●●⊕	120 s

Wacht 20" of druk nogmaals op de TIMER-toets om de configuratiemodus te verlaten.

7.2 - Instellen van de vertragingen

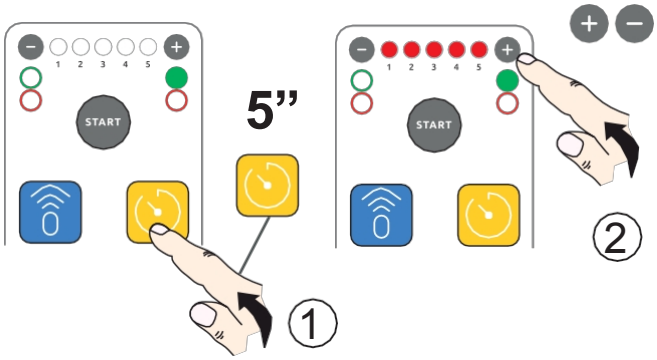

Druk 5" op de TIMER-knop (rechtsboven). De groene en rode LED's (rechts) gaan branden.
- 1 LED brandt: minimale vertraging.
- 5 LED's branden: maximale vertraging.
- Geen LED brandt: vertragingen uitgeschakeld.
Gebruik de knoppen "-" en "+" om de parameters aan te passen.

LET OP:
Vertragingen kunnen NIET volledig worden voorkomen. Tijdens het vertragen zorgt het raken van de eindschakelaar ervoor dat de automatisering STOPT, niet dat deze van richting verandert.

LED'S AAN	AFREMMINGSTIJD
⊖○○○○○⊕	MINIMUM
⊖●○○○○⊕	
⊖●●○○○⊕	STANDAARD
⊖●●●○○⊕	
⊖●●●●○⊕	
⊖●●●●●⊕	MAX

Wacht 20" of druk nogmaals op de TIMER-toets om de configuratiemodus te verlaten.

8 - SNELHEID EN GEVOELIGHEID VAN DE OBSTAKELDETECTIE

8.1 - Snelheid instellen

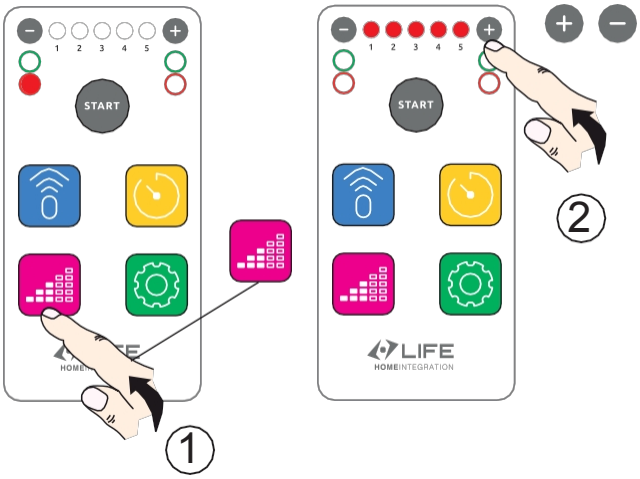

Druk op de knop SNELHEID (linksonder). Het rode LED-lampje links gaat branden: je kunt de snelheid aanpassen door op "-" of "+" te drukken.

BRANDENDE LED'S	SNELHEID
⊖○○○○○⊕	MINIMUM 75%
⊖●○○○○⊕	85%
⊖●●○○○⊕	80%
⊖●●●○○⊕	STANDAARD 90%
⊖●●●●○⊕	95%
⊖●●●●●⊕	MAXIMAAL 100%

GEVAAR!

Parameters zoals de snelheid en de gevoeligheid voor obstakels moeten worden ingesteld op basis van het type poort en het gebruik ervan, in overeenstemming met de wetgeving van het land waar de poort is geïnstalleerd.

Wacht 20" of druk op de toets SNELHEID om de programmeermodus te verlaten.

8.2 - Instellen van de gevoeligheid voor obstakeldetectie

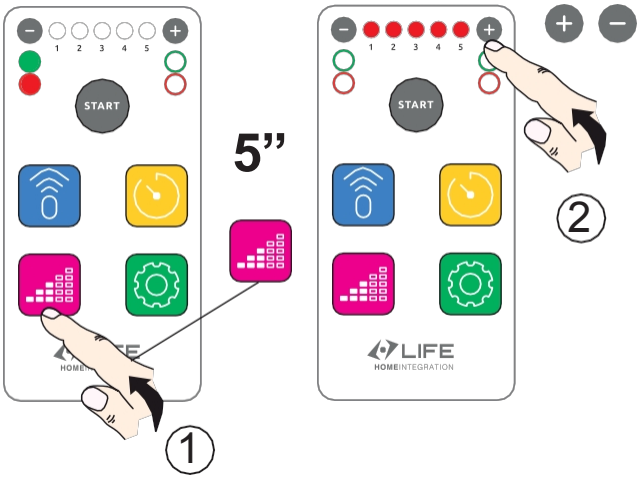

Druk 5" op de knop SNELHEID (linksonder). De groene en rode LED's aan de linkerkant gaan branden. Druk op "-" of "+" om de gevoeligheid aan te passen.

LED's branden	GEVOELIGHEID
⊖○○○○○⊕	MINIMAAL
⊖●○○○○⊕	
⊖●●○○○⊕	STANDAARD
⊖●●●○○⊕	
⊖●●●●○⊕	
⊖●●●●●⊕	MAXIMAAL

GEVAAR!

Parameters zoals de snelheid en de gevoeligheid voor obstakels moeten worden ingesteld op basis van het type poort en het gebruik ervan, in overeenstemming met de wetgeving van het land waar de poort is geïnstalleerd.

Wacht 20" of druk op de toets SNELHEID om de programmeermodus te verlaten.

9 - MENU OPTIES

9.1 - Menu Opties 1

Druk op de knop OPTIES (rechtsonder) om het menu OPTIES 1 te openen. Druk achtereenvolgens nogmaals op deze knop om door de beschikbare opties te bladeren.
De knipperende LED's geven de positie en de bijbehorende optie aan.
Door op de knop "+" te drukken, wordt de functie geactiveerd (rode LED brandt). Door op de knop "-" te drukken, wordt de functie gedeactiveerd (LED uit).

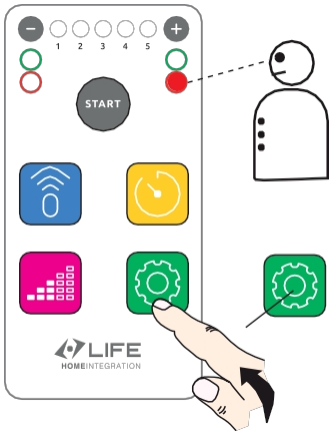

LED AAN	OPTIES-MENU 1
⊖○○○○○⊕	Geen functie actief
⊖●○○○○⊕	Appartementmodus: alleen stap-voor-stap openen
⊖○●○○○⊕	MODUS OPEN-STOP-CLOSE-STOP
⊖○○●○○⊕	Activering van het elektrisch slot
⊖○○○●○⊕	De ingang CLOSE wordt PHOTO1
⊖○○○○●⊕	De activering van FOTO gaat vooraf aan het sluiten

Wacht 20" of druk nogmaals op de OPTIEKNOP om de programmeermodus te verlaten.

9.2 - Optiemenu 2

Houd de OPTIEKNOP 5" ingedrukt om het MENU OPTIES 2 te openen. Druk achtereenvolgens nogmaals op deze knop om door de beschikbare opties te bladeren.
De knipperende LED's geven de positie en de bijbehorende optie aan.
Door op de knop "+" te drukken, wordt de functie geactiveerd (rode LED brandt). Door op de knop "-" te drukken, wordt de functie gedeactiveerd (LED uit).

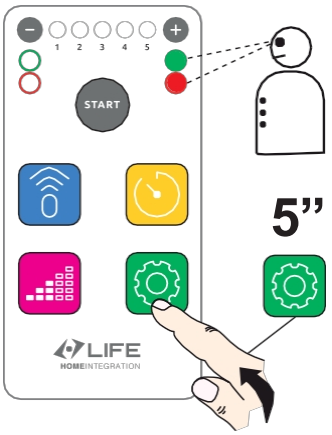

LED AAN	OPTIES-MENU 2
⊖○○○○○⊕	Geen actieve functie
⊖●○○○○⊕	Verhoging van de snelheid tijdens het afremmen
⊖○●○○○⊕	Uitgang Relais 12 - 13 wordt INTERIORVERLICHTING
⊖○○●○○⊕	Vertraging van de inwerking van de veiligheidsvoorzieningen tijdens de beweging.
⊖○○○●○⊕	Aanwezigheidsschakelaar
⊖○○○○●⊕	.....

N.B. De 'man-aanwezig'-bediening werkt uitsluitend via de ingang van het klemmenblok: Openen - Sluiten - Stap voor stap.

Wacht 20" of druk nogmaals op de toets OPTIES om de programmeermodus te verlaten.

10 - HANDMATIGE CONFIGURATIE

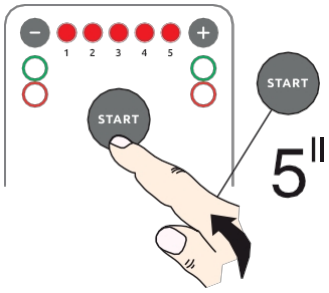

Handmatige instellingen kunnen worden uitgevoerd met behulp van een knop die is aangesloten op de klemmen 6-10 (Stap voor stap) of met behulp van een reeds geprogrammeerde afstandsbediening.

Zet de poortvleugels in een hoek van 45°.
Houd de START-knop 5 seconden ingedrukt. De 5 LED's gaan branden en gaan vervolgens knipperen.

10.1 - Afstelling van de eindschakelaars bij het sluiten

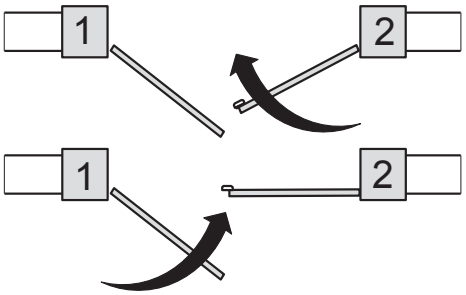

Geef, terwijl de 5 LED's knipperen, de stap-voor-stap-opdracht. De poortvleugel [2] moet zich sluiten. Zodra de mechanische aanslag is bereikt, stopt het apparaat en brandt de LED rechts continu rood.
Geef een tweede stap-voor-stap-commando. De vleugel [1] moet zich sluiten. Wanneer de mechanische aanslag is bereikt, moet het apparaat stoppen en gaat de LED links continu rood branden.

10.2 - Afstelling van de eindschakelaars en de faseverschuivingen bij het openen

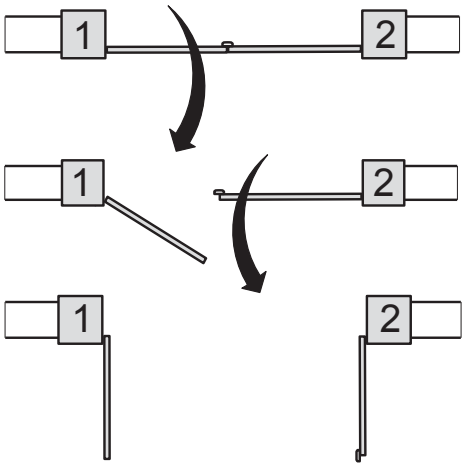

Geef een stap-voor-stap-commando. De vleugel [1] begint te openen. Zodra deze het punt bereikt waarop u de vleugel [2] wilt beginnen te openen, geeft u nog een stap-voor-stap-commando.

Beide vleugels gaan nu open totdat ze hun respectievelijke mechanische aanslagen bereiken. De twee rode LED's links en rechts blijven branden.

10.3 - Instelling van de sluitfaseverschuivingen

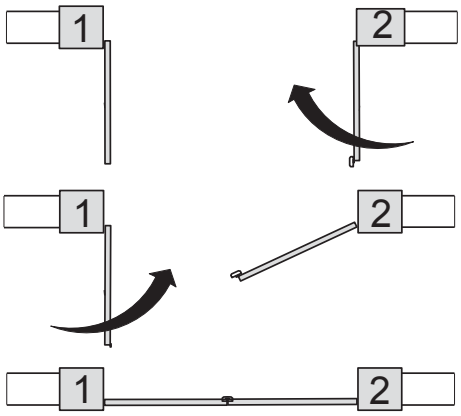

Geef een stap-voor-stap-commando. De vleugel [2] begint te sluiten. Wanneer deze het punt bereikt waarop u de vleugel [1] wilt laten sluiten, geeft u nog een stap-voor-stap-commando. Beide vleugels sluiten totdat ze hun respectievelijke mechanische aanslagen bereiken. De twee rode LED's links en rechts blijven branden.

Het apparaat is nu ingesteld op de halfautomatische modus. Als het resultaat niet naar wens is, reset dan de telefooncentrale en begin opnieuw bij punt 10.

11 - HANDLEIDING VOOR PROBLEEMOPLOSSING

DIAGNOSE	REPARATIES
De regeleenheid start niet op	- Controleer of de energiebesparingsmodus is ingeschakeld (pag. 17) - Controleer of de hoofdschakelaar is ingeschakeld. - Controleer de zekeringen op de printplaat.
De motoren reageren niet op de commando's van de afstandsbediening	- Controleer of de afstandsbediening is geregistreerd. - Controleer de batterij van de afstandsbediening. - Controleer de bedrading en de positie van de antenne. - Controleer of er geen storing in het radiosignaal is door elektriciteitsmasten, versterkte metalen wanden, enz. Zo ja, gebruik dan een buitenantenne.
Veiligheidsfotocellen die veroorzaken storingen bij het openen, maar niet bij het sluiten.	Herhaal de programmering. Zorg ervoor dat de eerste handeling het sluiten is.
Storingsmelding: 5 LED's branden.	Zorg ervoor dat er geen obstakels zijn die de beweging van de poort blokkeren.
Storingsmelding: LED's 1 en 2 branden; LED's 1 en 3 branden.	Zorg ervoor dat de eindschakelaars in de juiste positie staan.
De deur vertraagt maar sluit niet	Controleer de instellingen voor gevoeligheid en kracht.
Het hek sluit niet	Controleer de fotocellen. Controleer de LED-indicatoren (pagina 15)

LET OP!

Controles en reparaties mogen uitsluitend worden uitgevoerd door gekwalificeerd en ervaren personeel.

12 - INSTRUCTIES EN WAARSCHUWINGEN VOOR DE GEBRUIKER

• Het is de taak van de installateur om een risicoanalyse uit te voeren en de gebruiker/eigenaar te informeren over eventuele resterende risico's. Elk vastgesteld resterend risico moet worden geregistreerd en gemeld.
• Bij bewegende poorten zijn doorgaans de volgende resterende risico's aanwezig: botsen en beknelling tegen het hoofdafsluitvlak (van de enkele poortvleugel of tussen de twee poortvleugels); botsen en beknelling in de openingszone; beknelling tussen de bewegende en vaste geleidings- en steunonderdelen tijdens de beweging.
• De fabrikant aanvaardt geen enkele aansprakelijkheid voor schade of letsel veroorzaakt door het niet naleven van de gebruiksinstructies in deze handleiding en het niet naleven van de hieronder vermelde veiligheidsvoorschriften.
• De fabrikant wijst elke aansprakelijkheid af voor schade en storingen die worden veroorzaakt door het niet naleven van de gebruiksaanwijzing.
• Bewaar deze handleiding op een veilige en gemakkelijk toegankelijke plaats, zodat u deze indien nodig snel kunt raadplegen.
• Zorg ervoor dat alle personen zich op een veilige afstand bevinden voordat u de poort activeert.
• Raak de poort of de bewegende onderdelen nooit aan wanneer deze in beweging zijn.
• Blijf op veilige afstand wanneer de poort in beweging is: passeer de poort pas wanneer deze volledig open en stilstaand is.
• Laat kinderen niet met de bedieningselementen van de poort spelen; laat afstandsbedieningen of andere bedieningsapparaten niet binnen het bereik van kinderen liggen.
• Voorkom dat kinderen in de buurt van de poort of de bedieningselementen (afstandsbedieningen) spelen of verblijven; dezelfde voorzorgsmaatregelen moeten worden genomen voor personen met een beperking en dieren.
• In geval van storingen (lawaai, schokkerige bewegingen, enz.) moet het gebruik van de automatisering onmiddellijk worden gestaakt: het niet naleven van deze voorschriften kan ernstige gevaren, risico op ongevallen en/of ernstige schade aan de poort en de automatisering tot gevolg hebben. Neem contact op met een PROFESSIONELE INSTALLATEUR en bedien de poort in de tussentijd handmatig door de aandrijving uit te schakelen (zie hoofdstuk ONTGRENDELING AANDRIJVING/ACTUATOR) in deze handleiding.
• Om de automatisering in goede staat te houden, moet u ervoor zorgen dat de handelingen die worden beschreven in het hoofdstuk ONDERHOUD worden uitgevoerd met de frequentie die door een PROFESSIONELE INSTALLATEUR is aangegeven.
• Controleer de installatie regelmatig op tekenen van mechanische onbalans, slijtage en schade aan kabels en gemonteerde onderdelen: gebruik de aandrijving niet totdat de nodige reparaties of afstellingen zijn uitgevoerd.
• Indien er vloeistoffen in de besturingseenheid zijn binnengedrongen, schakel dan de stroomtoevoer uit en neem onmiddellijk contact op met de klantenservice van de fabrikant.
• Als er zich een probleem voordoet dat niet kan worden opgelost met behulp van de informatie in deze handleiding, neem dan contact op met de klantenservice van de fabrikant.

12.1 - Gebruiksaanwijzing

Nadat u alle aanwijzingen in het hoofdstuk VEILIGHEIDSINSTRUCTIES EN WAARSCHUWINGEN VOOR DE GEBRUIKER hebt gelezen en begrepen, kunt u de poort automatisch bedienen, op afstand met de afstandsbediening, met een sleutelbediening die vlak bij de poort is geplaatst of met eventuele drukknoppen binnenshuis. Volg tijdens de beweging nauwgezet alle veiligheidsaanwijzingen.

12.2 - Voorschriften en waarschuwingen voor het onderhoud

• Zodra de automatisering is getest, mogen de ingestelde parameters niet worden gewijzigd.
Indien verdere aanpassingen (bijv. wijzigingen in de spanningswaarde) worden uitgevoerd, MOETEN ALLE NODIGE CONTROLES VOOR DE TEST EN DE CONFORMITEIT MET DE NORMEN OPNIEUW WORDEN UITGEVOERD.
• De fabrikant wijst elke aansprakelijkheid af voor schade of letsel veroorzaakt door het niet naleven van de informatie in deze handleiding en de hieronder vermelde veiligheidsinstructies.
• De fabrikant wijst elke aansprakelijkheid af voor schade en storingen die voortvloeien uit het niet naleven van de onderhoudsinstructies.
• Om de efficiënte en veilige werking van de machine te waarborgen, dient u de in deze handleiding beschreven procedures voor reiniging, controle en periodiek onderhoud te volgen. Dit is de plicht van de eigenaar.

• Elke controle, elk onderhoud of elke reparatie moet worden uitgevoerd door een PROFESSIONELE INSTALLATEUR.
• Schakel altijd de stroomtoevoer uit bij storingen, defecten en vóór elke andere onderhouds- of reinigingshandeling om te voorkomen dat de poort in werking treedt.
• Schakel altijd de stroomtoevoer naar de aandrijving uit voordat u enige handeling uitvoert.
• De eigenaar mag het deksel van de besturingseenheid NIET verwijderen, aangezien deze onderdelen bevat die onder spanning staan.
• Als de voedingskabel beschadigd is, moet deze worden vervangen door de technische dienst of door iemand met een vergelijkbare kwalificatie om risico's te voorkomen.
• Voer geen technische of programmeerwijzigingen uit aan de centrale.
Dergelijke handelingen kunnen storingen en/of het risico op ongevallen veroorzaken. De fabrikant wijst elke aansprakelijkheid af voor schade veroorzaakt door gewijzigde producten.
• Als de automatische schakelaars of zekering zijn geactiveerd, moet u, voordat u de werking herstelt, de storing opsporen en verhelpen.
Schakel een PROFESSIONELE INSTALLATEUR in.
• Het loskoppelen en vervangen van het paar bufferaccu's (optioneel, indien aanwezig) mag uitsluitend worden uitgevoerd door een PROFESSIONELE INSTALLATEUR.
• Als er een storing optreedt die niet kan worden verholpen aan de hand van de informatie in deze handleiding, neem dan contact op met de klantenservice van de fabrikant.
• Elke onderhoudsbeurt, reparatie of vervanging van onderdelen moet worden geregistreerd in het onderhoudsregister, DAT DOOR DE INSTALLATEUR IS VERSTREKT EN INITIËEL IS INGEVULD.
Om de 6 maanden moet een PROFESSIONELE INSTALLATEUR de reeks tests herhalen die zijn beschreven voor de inbedrijfstelling van de automatisering (zie INSTALLATIEHANDLEIDING – INBEDRIJFSTELLING EN TEST).

12.3 - Ontmanteling en afvoer

• De elektromechanische aandrijving is vervaardigd uit verschillende materialen, waardoor verschillende afvoerprocedures moeten worden gevolgd. Raadpleeg de geldende voorschriften in het land waar de automatisering is geïnstalleerd, met name wat betreft de back-upbatterijen (indien aanwezig).
• De batterijen moeten vóór de afvoer uit de besturingseenheid worden verwijderd.
Koppel de besturingseenheid los van het elektriciteitsnet voordat u de batterijen verwijdert.
• Neem contact op met gekwalificeerde bedrijven voor de afvoer.
LET OP: het loskoppelen van de installatie van het elektriciteitsnet moet worden uitgevoerd door een gekwalificeerde elektricien met behulp van geschikt gereedschap.
Het symbool rechts geeft aan dat het product niet met het huishoudelijk afval mag worden afgevoerd, overeenkomstig de WEEE-richtlijn (2012/19/EU) en/of de geldende nationale wetgeving. Het product moet worden ingeleverd bij een aangewezen inzamelpunt, bijvoorbeeld de verkoper bij aankoop van een nieuw, soortgelijk product of een erkend inzamelcentrum voor de recycling van afgedankte elektrische en elektronische apparatuur (AEEA). Een onjuiste behandeling van dit soort afval kan negatieve gevolgen hebben voor het milieu en de menselijke gezondheid vanwege de potentieel schadelijke stoffen die doorgaans in dergelijk afval aanwezig zijn.
De medewerking van de gebruiker bij de correcte verwijdering van dit product draagt bij aan een efficiënt gebruik van natuurlijke hulpbronnen en voorkomt het oplopen van administratieve sancties zoals bedoeld in art. 255 en volgende van Wetsbesluit nr. 152106.
Neem voor meer informatie over de recycling van dit product contact op met de lokale autoriteiten, het afvalinzamelingsbedrijf, een erkende dealer of de dienst voor huishoudelijk afval.

12.4 - Handmatige noodontgrendeling

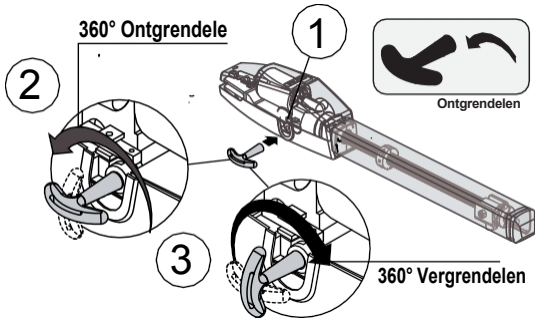

De ontgrendeling gebeurt met een sleutel die op een veilige plaats moet worden bewaard.
a) Beschermklepje van het slot (1).
b) Steek de driehoekige sleutel (2) in het slot en draai deze 360° tegen de klok in; de aandrijving is nu ontgrendeld.
c) Herhaal deze handeling in omgekeerde volgorde om de motor weer te vergrendelen (3).

EU-conformiteitsverklaring

Nummer: 08A/8-23

LIFE home integration
31014 COLLE UMBERTO (TV) Italië
Via Sandro Pertini 3/5

Verklaart dat het volgende product:

OPTIMO OP2 24 UNI + GE UNI 24R DL2

Elektronische besturingseenheid voor draaipoorten.

Voldoet aan de essentiële eisen van de volgende richtlijnen:

- 2014/53/EU – Richtlijn inzake radioapparatuur (RED).
- 2011/65/EU – Richtlijn betreffende de beperking van het gebruik van bepaalde gevaarlijke stoffen (RoHS)

Het voldoet aan de essentiële eisen van de volgende EU-verordeningen:

- EN IEC 61000-6-1:2019
- EN IEC 61000-6-3:2021
- EN IEC 61000-3-2:2019 + A1:2021
- EN 61000-3-3:2013 + A1:2019 + A2:2021 + A2/AC:2022
- ETSI EN 301 489-1 (V2.2.3 – 2019)
- ETSI EN 301 489-3 (V2.1.1 – 2019)
- EN 60335-2-103:2015
- EN 60335-1:2012 + AC:2014 + A11:2014 + A13:2017 + A1:2019 + A2:2019 + A14:2019 + A15:2021
- EN 62233: 2008

De verantwoordelijkheid voor de technische documenten ligt bij de ondertekenaar.

COLLE UMBERTO

24/02/2023

Naam van de ondertekenaar: Rui Michele

Functie CEO

Handtekening: .....

Adres: Via Sandro Pertini 3/5 31014 Colle Umberto (TV) ITALIË
Telefoon: +39 0438 388592 Fax: +39 0438 388593
http: www.homelife.it e-mail: info@homelife.it

www.homelife.it

www.homelife.it

Adres: Via Sandro Pertini 3/5 31014 Colle Umberto (TV) ITALIË
Telefoon: +39 0438 388592 Fax: +39 0438 388593
http: www.homelife.it e-mail: info@homelife.it